KOBELCO

SK55SRX-6

MINI EXCAVATOR SK55SRX

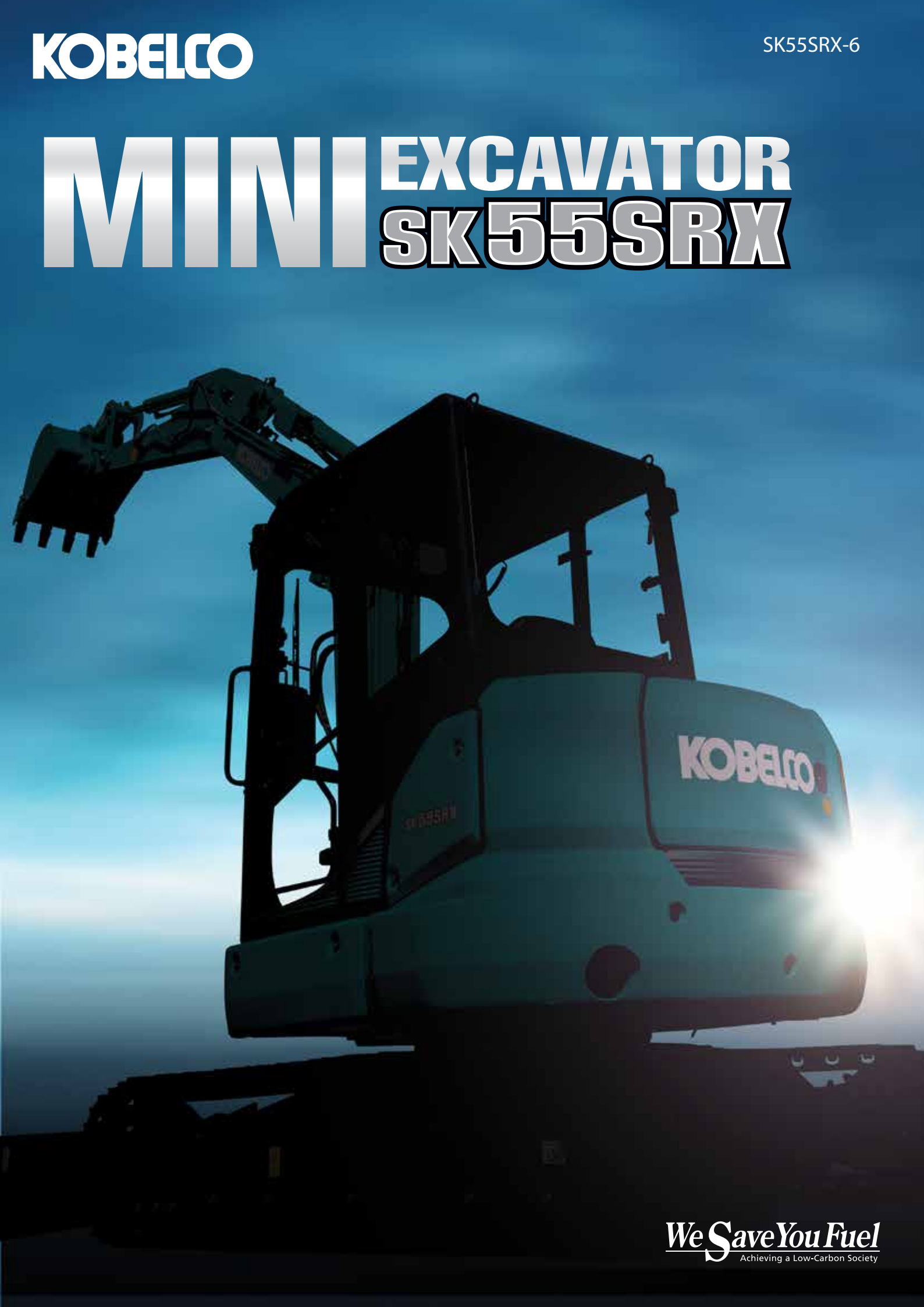

We Save You Fuel
Achieving a Low-Carbon Society

Volle Leistung, Agilität durch kleinen Radius und leiser Betrieb

KOMPAKTER DENNOCH STARKER MINIBAGGER

Jetzt hat Kobelco die nächste Stufe in der Evolution erklommen und noch mehr Grabkraft und weitere praktische Leistungsmerkmale in den neuen SK55SRX gepackt, während der Heckschwenkradius kurz geblieben ist. Der neue Energiespar-Modus spart noch mehr Kraftstoff und das proprietäre iNDr-Kühlsystem von Kobelco garantiert einen leisen Betrieb, Schutz vor Staub und eine einfache Wartung. Für mehr Fahrerkomfort und Sicherheit bietet das rechteckige Design der Kabine viel Platz und freie Sicht. Das alles summiert sich zu einer verbesserten Leistung, mehr Agilität durch einen kurzen Radius und einer geringen Lärmbelastung mit außergewöhnlichen Leistungsmerkmalen und einem breiten Spektrum an zusätzlichen nützlichen Funktionen.

iNDr Integrated Noise & Dust Reduction Cooling System

Der hoch-luftdichte Motorraum und die versetzten Lüftungskanäle tragen zur Lärmvermeidung bei. Der iNDr-Filter vor dem Kühlsystem gewährleistet eine einfache Reinigung. Das iNDr-Filtersystem des SK55SRX verfügt über einen Lufteinlass an der Front und einen Abluftauslass unter der Maschine. Es funktioniert auf die gleiche Weise wie das iNDr-System von Maschinen der SR-Serie.

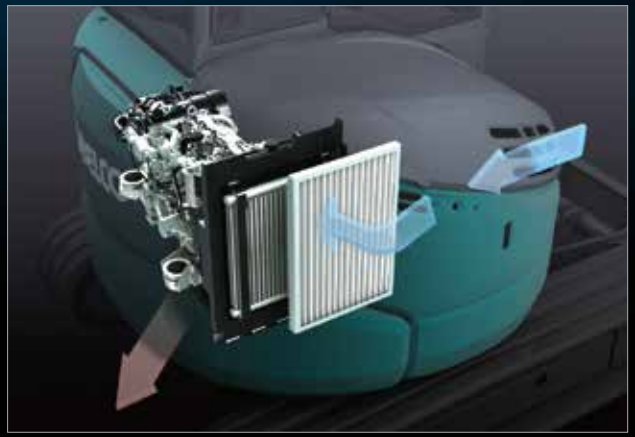

KOBELCO
SK55SRX

iNDr-Kühlsystem

Das revolutionäre iNDr-Kühlsystem (Integrated Noise and Dust Reduction)

Integrated Noise & Dust Reduction Cooling System

Der hoch-luftdichte Motorraum und die versetzten Lüftungskanäle tragen zur Lärmvermeidung bei. Der iNDr-Filter vor dem Kühlsystem gewährleistet eine einfache Reinigung. Das iNDr-Filtersystem des SK55SRX verfügt über einen Lufteinlass an der Front und einen Abluftauslass unter der Maschine. Es funktioniert auf die gleiche Weise wie das iNDr-System von Maschinen der SR-Serie.

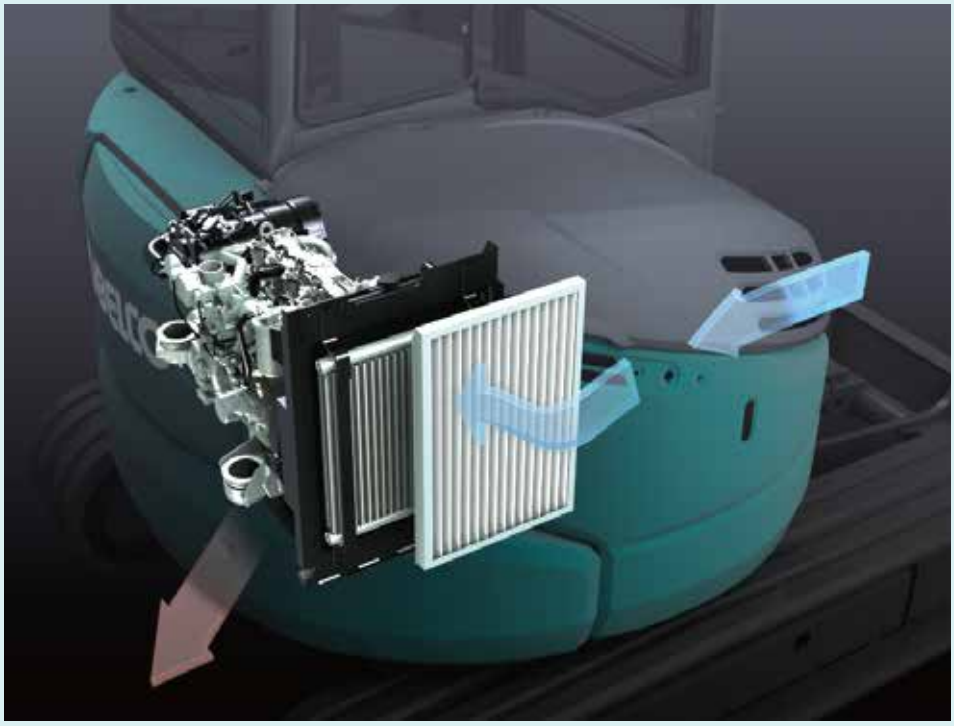

Sichtprüfung und einfache Reinigung

Da der iNDr-Filter Staub aus der Ansaugluft entfernt, bleiben die Kühlkomponenten schmutzfrei und müssen nicht regelmäßig gereinigt werden. Der iNDr-Filter selbst kann ohne Werkzeuge leicht entnommen und gereinigt werden.

iNDr Filter

Der Edelstahl-Filter ist mit einem wellenförmig gefalteten 30er-Maschen-Filter, der winzige Staubpartikel aus der Ansaugluft entfernt, äußerst effektiv gegen Staub.

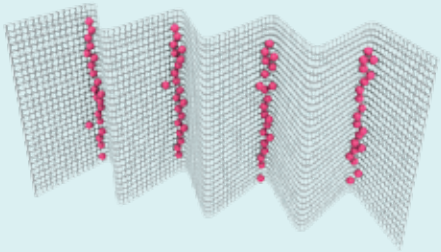

- *30er-Maschen bedeutet, dass durch horizontale und vertikale Drähte 30 Öffnungen pro Quadrat-Zoll (6,45 Quadratzentimeter) gebildet werden.*

iNDr-Filter – Blockade gegen Staub

Die Außenluft wird zur Staubentfernung direkt durch den Einlasskanal in den iNDr-Filter geleitet.

Ultra-geringe Lärmentwicklung

Das exklusive iNDr-Kühlsystem von Kobelco sorgt für einen erstaunlich leisen Betrieb.

93 dB *Schallleistungspegel*

ARBEITSLEISTUNG

Kompakt, aber große Leistung

GROSSER ARBEITSBEREICH

Für einen größeren Arbeitsbereich verfügt die Standardausstattung über einen größeren Ausleger und Stiel.

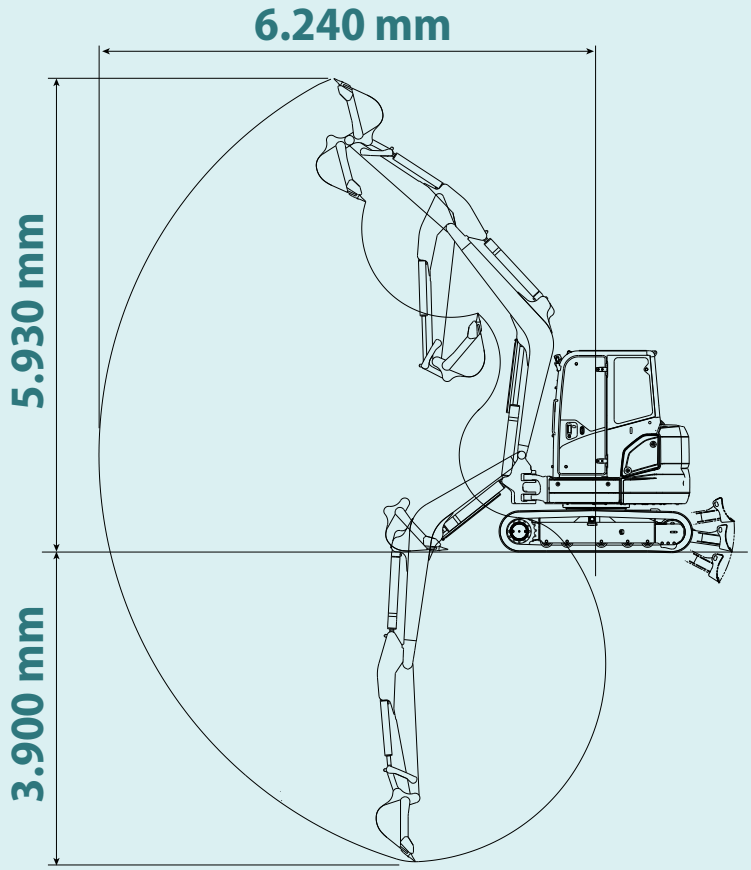

Kurze Heckausladung

Die kompakte Heckausladung verbessert die Betriebseffizienz in engen Räumen.

**Die Abbildungen zeigen den Wert mit zusätzlichem Gegengewicht.*

Energiespar-Modus

Der S-Modus des SK55SRX sorgt für einen um 23% geringeren Kraftstoffverbrauch gegenüber dem Vorgängermodell.

Drehzahlverringerung auf Tastendruck

Der SK55SRX verfügt über eine Drehzahlverringerung auf Tastendruck. Sie ermöglicht den einfachen Wechsel in den Leerlauf und reduziert den Kraftstoffverbrauch, wenn die Maschine im Ruhezustand ist.

Einfacher Transport

Mit einer Gesamthöhe von 2.530 mm ist die Maschine für den einfachen Transport konzipiert.

ARBEITSLEISTUNG

Schnelles, starkes Graben und Einebnen

Starke Grableistung

Integriertes Hydraulikpumpensystem

Sobald die Maschine zu graben beginnt, wird für zusätzliche Leistung ein Extra-Ausgang der dritten Pumpe (die ansonsten den Schwenk- und Planierschild-Kreislauf speist) zum Stiel- und Ausleger-Kreislauf (anheben) geleitet.
Dies gewährleistet auch unter schweren Lasten eine schnelle und sanfte Stiel- und Auslegerfunktion (anheben).

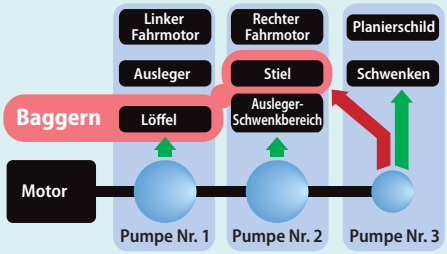

Großvolumiger Motor

Der großvolumige Motor sorgt mit viel Energie für eine außergewöhnliche Hydraulikleistung.

Einfache Hydraulikanschlüsse mit Schnellkupplungen (optional)

Optional werden die Leitungen mit Schnellverschlüssen ausgestattet.

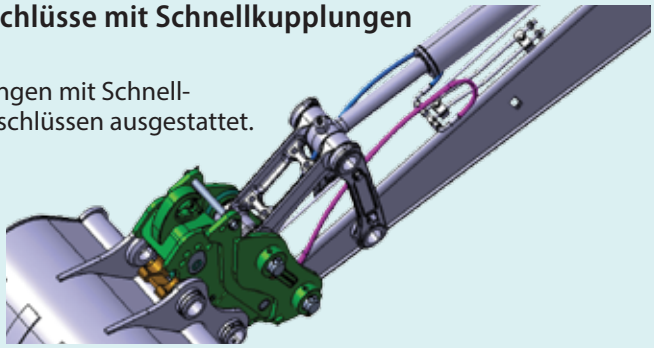

Mehr Fahrmotorkraft

Hohes Drehmoment der Fahrmotoren

Das Drehmoment der großvolumigen Fahrmotoren ermöglicht der Maschine das Drehen auf der Stelle im langsamen Gang, wenn das Planierschild schwere Lasten schiebt.

2-Gang-Automatik

Eine automatische Umschaltfunktion sorgt für eine sanftere, effizientere Fahrt auf der Baustelle. Bei eingelegter schneller Fahrstufe schaltet das Fahrsystem automatisch in den kleineren Gang, wenn mehr Kraft für die Last oder Steigung erforderlich ist.

Schalten der Fahrmotoren

Der rechte Fahrhebel ist zum einfachen Umschalten in den schnellen Gang mit einer Taste ausgestattet.

Starke und effiziente Planierschild-Leistung

Planierschild-Form

Das einzigartige Schild-Design von KOBELCO formt die Erde zu einem Bogen, der immer nach vorne fällt.

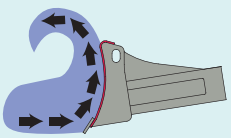

Vorgesteuerte Hydraulik-Steuerhebel

Der Planierschild-Hebel verfügt für einen präzisen Betrieb über eine Hydraulik-Vorsteuerung.

Einfache tägliche Wartung

Kontrollen vor der Inbetriebnahme sind unerlässlich für einen sicheren und zuverlässigen Betrieb der Maschine. Alle Kontrollen vor der Inbetriebnahme können vom Boden aus durchgeführt werden, wobei das einfach zu verstehende Layout und das Design der Abdeckungen den Zugang vereinfachen und Zeit einsparen.

Leicht zugängliches Staufach unter dem Sitz

Zweiteilige Bodenmatten für einfache Reinigung

Betriebsstunden-zähler

Leicht zugängliches Kühlsystem

Kraftstofftank

Leicht zugänglicher Motorraum

Hochwertiger Kraftstofffilter

Kraftstoffvorfilter mit eingebautem Wasserabscheider

Luftfilter

Komfortable Arbeitsumgebung

Geräumige Arbeitsumgebung

Die neu gestaltete, rechteckige Kabine ist über 820 mm breit, mit optimierter Anordnung der Steuerelemente für eine bequeme, einfache Bedienung. Eine größere Fensterfläche verbessert die Rundumsicht. Der Blick nach hinten ist frei und die Bodenfläche ist größer. Der Sitz lässt sich für mehr Beinfreiheit weiter nach hinten schieben.

Einfacher Zugang zur Maschine

Eine weit öffnende Tür und eine geneigte Steuerkonsole mit Sicherheitshebel auf der linken Seite, die sich hoch anheben lässt, erleichtern es dem Maschinenführer, die Kabine zu betreten und zu verlassen.

Arbeitsscheinwerfer

Auf beiden Seiten wurden Arbeitsscheinwerfer angebracht, um bei Nachtarbeit eine klare Sicht zu gewährleisten.

Glasdach

Steuerhebel

Für eine einfache Bedienung wurden präzise Proportionalsteuerungen in den Joystick integriert.

Flüssigkristall-Farbmonitor (optional)

Die Betriebsdaten sowie die gesamte Palette von Maschinenzustandsdaten können leicht kontrolliert werden.

Wartung

Betriebsstunden

Komfortable Arbeitsumgebung

Hammer für Notausstieg

Steuerung der Klimaanlage

Die Steuerung der Klimaanlage befindet sich rechts unten am Sitz, wodurch die Sicht nach hinten frei bleibt.

Belüftungsöffnungen versorgen den Fahrer auf Wunsch mit kühler Luft.

Frontscheibe öffnen / schließen

Die Frontscheibe verfügt zum sanften und leichten Öffnen und Schließen über Gasdruckdämpfer.

Kleiderhaken

Kabinenbeleuchtung

FM / AM-Radio mit zwei Lautsprechern und Stationstasten (optional)

Bedienersicherheit

Zuverlässige Bauweise der Kabine/des Führerstands

Die hochfeste Kabine/Führerstand erfüllt die Standards ROPS und TOP LEVEL 1 GUARD für mehr Sicherheit des Bedieners.

Führerstand auf dem Foto zeigt das australische Modell.

Zuverlässige Konstruktion

Die Ausleger-, Stiel- und Schwenkhalterungen verfügen alle über große Querschnittsflächen für eine verstärkte Stabilität der Arbeitsausrüstung.

Starker Ausleger und Stiel

Bolzen sichern Ausleger und Stiel, um ein seitliches Öffnen der Auslegerspitze zu verhindern.

Geschmiedete Auslegerspitze

Plattenbolzen

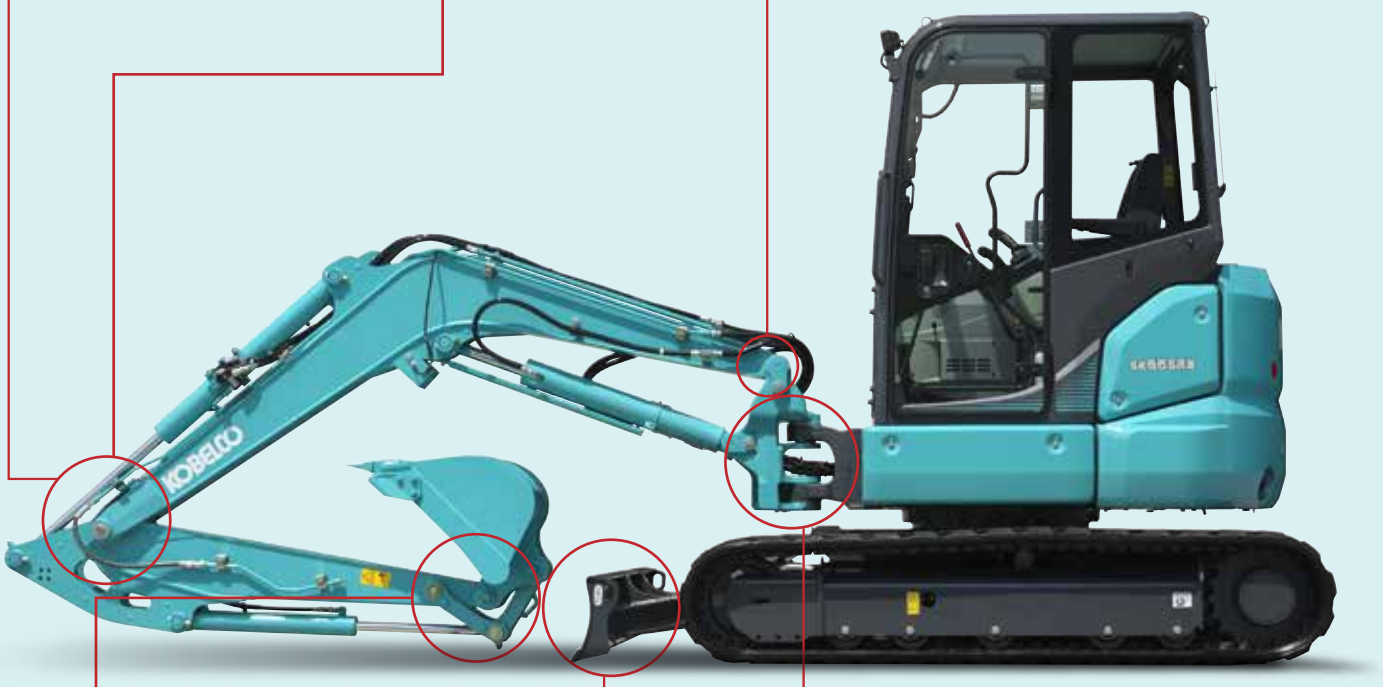

Löffel

Gusseisengelenk für bessere Festigkeit

Planierschild

Planierschild in Kasten-Bauweise für bessere Festigkeit

Schwenkhalterung

Große, dicke Schwenkhalterung aus Gusseisen

Hydraulikleitungen

Die Hydraulikleitungen sind in der Schwenkhalterung untergebracht.

Druckspeicher zum Absenken der Arbeitsausrüstung im Notfall

Durch den installierten Druckspeicher lässt sich die Arbeitsausrüstung mit den Bedienelementen in der Kabine sicher auf den Boden absenken, falls der Motor unerwartet ausfällt.

TECHNISCHE DATEN

ALLGEMEIN					
MODELL				**SK55SRX**	
Typ				**SK55SRX-6**	
Kette				**Gummi**	**Stahl**
Maschinengewicht	Kabine		kg	5.020	5.160
	Schutzdach		kg	4.900	5.040
Löffelvolumen			m^3	0,16	
Max. Losbrechkraft			kN	35,2	
Max. Reißkraft			kN	24,6	
MOTOR					
Modell				YANMAR 4TNV88-B	
Typ				Wassergekühlter, 4-Zylinder, 4-Takt-Dieselmotor mit Direkteinspritzung	
Ausgangsleistung (ISO 9249)			kW/rpm	28,3/2.400	
Max. Drehmoment (ISO 9249)			N·m/min^{-1}	131,1/1.400	
Hubraum			l	2,189	
Kraftstofftank			l	75	
HYDRAULIKSYSTEM					
Pumpe				Zwei Verstellpumpen und eine Zahnradpumpe	
Max. Förderstrom			l/min	2 x 49,9, 1 x 33,8	
Einstellung Überdruckventil			MPa	23,0	
Hydrauliköl-Behälter (System)			l	27,9 (57,7)	
FAHRSYSTEM					
Fahrmotoren				Fahrmotoren zweistufig, 2 x Axialkolbenmotor	
Feststellbremse				Eine Lamellenbremse je Motor	
Fahrgeschwindigkeit (schnell / langsam)			km/h	4,0/2,3	3,7/2,1
Zugkraft			kN	54,9	
KETTENFAHRWERK					
Kettenbreite			mm	400	
Bodendruck	Kabine		kPa	28,7	30,4
	Schutzdach		kPa	28,0	29,7
PLANIERSCHILD					
Breite x Höhe			mm	1.960 x 345	
Arbeitsbereich (hoch / tief)			mm	375 x 385	
SCHWENKSYSTEM					
Schwenkmotor				Axialkolbenmotor	
Feststellbremse				Hydraulische, automatisch wirkende Lamellenbremse im Ölbad	
Schwenkgeschwindigkeit			U/min.	8,8	
Heck-Schwenkradius			mm	1.170	
Min. vorderer Schwenkradius	Über Front	Kabine	mm	2.250	
		Schutzdach	mm	2.250	
	Bei voller Ausleger-Schwenkung	Kabine	mm	1.850	
		Schutzdach	mm	1.850	
SEITENKNICKEINRICHTUNG					
Typ				Ausleger-Schwenkbereich	
Verstellungswinkel	Nach links		Grad	70	
	Nach rechts		Grad	59	

GRABKURVE

Einheit: mm

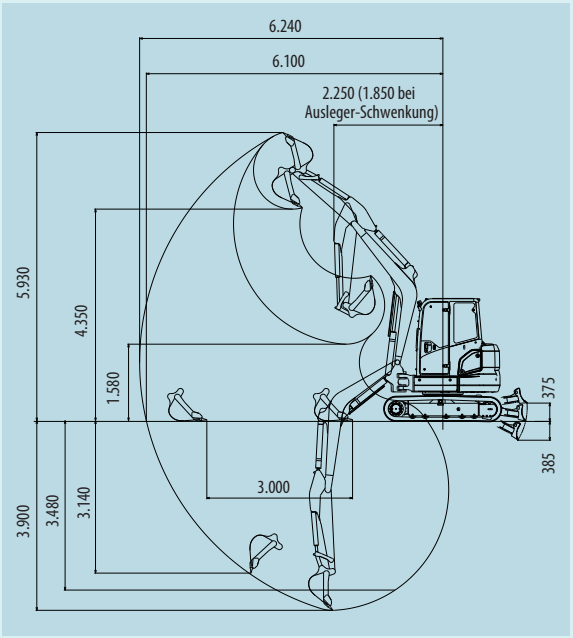

Stiel mit Schnellkupplungen

Einheit: mm

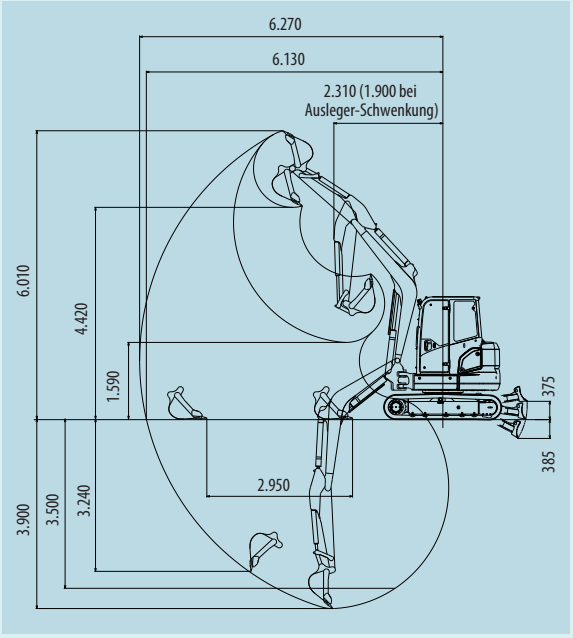

ABMESSUNGEN

Einheit: mm

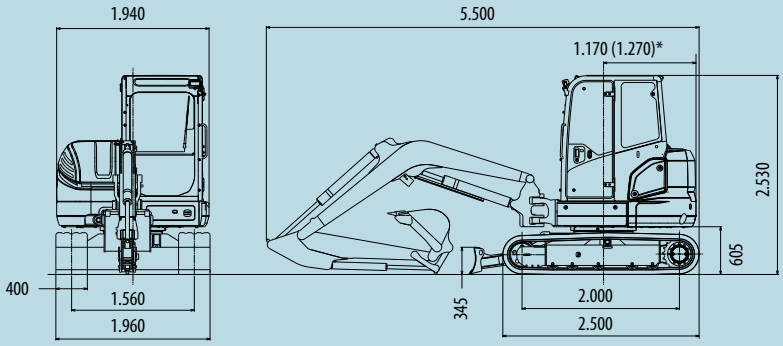

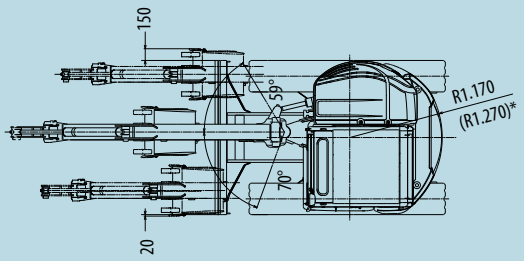

Die Abbildungen zeigen den Wert mit zusätzlichem Gegengewicht.

OPTIONALE AUSSTATTUNG

- Drehbare Leitungen für Hammer und Schere (HCP*)
- ROPS-Kabine mit Klimaanlage
- Radio (nur bei Kabine)
- Stahlketten
- Aufsetzbare Gummipads (für Stahlketten)
- Zus. Gegengewicht 250 kg
- Halteventil für Ausleger und Stiel
- Große Auswahl an Löffeln
- Stiel / Leitungen mit Schnellkupplungen
- Rückfahrspiegel
- Unterer Rückfahrspiegel

Hand Control Proportional

HEBELASTEN

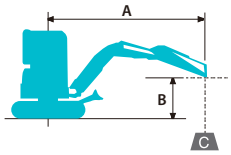

Werte über Front

Werte seitlich oder 360 Grad

A: Ausladung von der Mitte der Schwenkachse zum Haken am Löffel
B: Haken am Löffel über/unter Grund
C: Hebelasten in Kilogramm
Kette: Gummikette Planierschild: oben
Einstellung Überdruckventil: 23,0 MPa

SK55SRX Kabine		Stiel: 1,69 m Löffel: ohne Gummikette: 400 mm												
A / B		1,0 m		2,0 m		3,0 m		4,0 m		5,0 m		Bei max. Ausladung		Radius
5,0 m	kg											*1.030	*1.030	3,38 m
4,0 m	kg							*930	*930			960	810	4,47 m
3,0 m	kg							*1.000	970	800	670	780	660	5,07 m
2,0 m	kg					*1.620	1.430	1.110	930	790	660	700	590	5,37 m
1,0 m	kg					1.640	1.320	1.060	880	770	640	680	570	5,43 m
0 m	kg			*1.240	*1.240	1.590	1.280	1.030	850	750	630	700	580	5,27 m
-1,0 m	kg	*2.070	*2.070	*2.570	2.490	1.580	1.270	1.020	840			780	650	4,85 m
-2,0 m	kg	*3.200	*3.200	*3.370	2.540	1.610	1.290	1.040	860			1.010	840	4,09 m
-3,0 m	kg			*1.590	*1.590							*1.190	*1.190	2,52 m

SK55SRX Kabine		Stiel: 1,69 m Löffel: ohne Gummikette: 400 mm Zus. Gegengewicht 250 kg												
A / B		1,0 m		2,0 m		3,0 m		4,0 m		5,0 m		Bei max. Ausladung		Radius
5,0 m	kg											*1.030	*1.030	3,38 m
4,0 m	kg							*930	*930			*1.000	920	4,47 m
3,0 m	kg							*1.000	*1.000	910	770	890	750	5,07 m
2,0 m	kg					*1.620	1.610	*1.220	1.050	890	760	800	680	5,37 m
1,0 m	kg					1.850	1.510	1.210	1.010	870	740	770	650	5,43 m
0 m	kg			*1.240	*1.240	1.800	1.460	1.180	980	860	720	800	670	5,27 m
-1,0 m	kg	*2.070	*2.070	*2.570	*2.570	1.800	1.450	1.170	970			890	750	4,85 m
-2,0 m	kg	*3.200	*3.200	*3.370	2.880	1.820	1.480	1.190	990			1.150	960	4,09 m
-3,0 m	kg			*1.590	*1.590							*1.190	*1.190	2,52 m

SK55SRX Kabine		Stiel: 1,69 m Löffel: ohne Gummikette: 400 mm												
A / B		1,0 m		2,0 m		3,0 m		4,0 m		5,0 m		Bei max. Ausladung		Radius
5,0 m	kg											*1.030	*1.030	3,38 m
4,0 m	kg							*930	*930			940	790	4,47 m
3,0 m	kg							*1.000	940	780	650	760	640	5,07 m
2,0 m	kg					*1.620	1.390	1.080	900	760	640	680	570	5,37 m
1,0 m	kg					1.590	1.280	1.030	860	740	620	660	550	5,43 m
0 m	kg			*1.240	*1.240	1.540	1.240	1.000	830	730	610	680	570	5,27 m
-1,0 m	kg	*2.070	*2.070	*2.570	2.420	1.530	1.230	990	820			760	630	4,85 m
-2,0 m	kg	*3.200	*3.200	3.300	2.470	1.560	1.260	1.010	840			980	810	4,09 m
-3,0 m	kg			*1.590	*1.590							*1.190	*1.190	2,52 m

SK55SRX Führerstand		Stiel: 1,69 m Löffel: ohne Gummikette: 400 mm Zus. Gegengewicht 250 kg												
A / B		1,0 m		2,0 m		3,0 m		4,0 m		5,0 m		Bei max. Ausladung		Radius
5,0 m	kg											*1.030	*1.030	3,38 m
4,0 m	kg							*930	*930			*1.000	900	4,47 m
3,0 m	kg							*1.000	*1.000	880	750	860	730	5,07 m
2,0 m	kg					*1.620	1.570	*1.220	1.030	870	740	780	660	5,37 m
1,0 m	kg					1.800	1.470	1.180	980	850	720	750	640	5,43 m
0 m	kg			*1.240	*1.240	1.750	1.420	1.140	950	840	700	780	650	5,27 m
-1,0 m	kg	*2.070	*2.070	*2.570	*2.570	1.750	1.420	1.140	940			870	730	4,85 m
-2,0 m	kg	*3.200	*3.200	*3.370	2.810	1.770	1.440	1.160	960			1.120	940	4,09 m
-3,0 m	kg			*1.590	*1.590							*1.190	*1.190	2,52 m

Hinweise:

1. Versuchen Sie nicht, Lasten zu heben oder zu halten, die größer sind als diese Hebelasten bei ihren angegebenen Hebepunkten und Höhen. Das Gewicht aller Zubehörteile ist von den oben angegebenen Hebelasten abzuziehen.
2. Die angegebenen Hebelasten setzen voraus, dass sich die Maschine auf ebenem, festem, und gleichmäßigem Untergrund befindet. Der Fahrer muss die Arbeitsbedingungen, wie beispielsweise weichen oder unebenen Boden, nicht waagerechten Stand, Seitenlasten, plötzliches Stoppen der Last, gefährliche Bedingungen, Erfahrungen der Mitarbeiter usw. berücksichtigen.
3. Löffel-Hebeösen als Hebepunkt definiert.
4. Die vorstehenden Hebelasten stimmen mit ISO 10567 überein. Sie übersteigen 87% der Hydraulik-Hubkraft oder 75% der Kipplast nicht. Die mit einem Stern (*) markierten Hebelasten sind eher durch die Hydraulik-Hubkraft als durch die Kipplast begrenzt.
5. Der Fahrer muss vor Nutzung dieser Maschine vollständig mit der Bedienungs- und Wartungsanleitung vertraut sein. Die Vorschriften für den sicheren Betrieb von Geräten müssen zu jeder Zeit eingehalten werden.
6. Die Hebelasten gelten nur für die Maschine wie original von KOBELCO CONSTRUCTION MACHINERY CO., LTD hergestellt und normalerweise ausgestattet.

Hinweis: Diese Broschüre kann auf Anbaugeräte und Zusatzausstattungen eingehen, die nicht in Ihrer Region verfügbar sind. Sie kann außerdem Fotos von Maschinen mit Spezifikationen enthalten, die von den Maschinen abweichen, die in Ihrer Region verkauft werden. Bitte fragen Sie Ihren KOBELCO-Händler nach den von Ihnen benötigten Artikeln.

Aufgrund unseres Grundsatzes der kontinuierlichen Produktverbesserung können alle Designs und Spezifikationen ohne vorherige Ankündigung geändert werden.

Copyright by **Kobelco Construction Machinery Europe B.V.** Dieser Katalog und Teile daraus dürfen ohne vorherige Genehmigung in keiner Weise reproduziert werden.

Kobelco Construction Machinery Europe B.V.
Veluwezoom 15
1327 AE Almere
Niederlande
www.kobelco-europe.com

Anfragen an: