KOBELCO

Performance X Design

# SK 140 SR LC

- **Löffelvolumen:**
  **0,24 – 0,70 m³**
- **Motorleistung:**
  **86 kW / 2.200 min⁻¹**
- **Betriebsgewicht:**
  **15.000 – 18.000 kg**

**Konform mit der EU-Abgasnorm Stufe V**

We Save You Fuel
Achieving a Low-Carbon Society

SK 140SR LC

# Performance X Design

**Der SK140SRLC von KOBELCO schafft einen völlig neuen Wert, indem er PERFORMANCE – höhere Effizienz und Produktivität durch mehr Leistung und Geschwindigkeit – und DESIGN – fahrerorientierte Bedienbarkeit und Komfort, der keine Kompromisse eingeht – in Einklang bringt.**

**KOBELCO stellt sich jeder Herausforderung und strebt nach einzigartigen und unvergleichlichen Maschinen, die man nie mehr vergisst, wenn man sie einmal gefahren hat.**

# DAS ULTIMATIV-EINFACHE UND ELEGANTE DESIGN

**Unser Streben nach funktionaler Schönheit und Sinn für Ästhetik führte zu einem neuen Innendesign.**

## Jog Dial

Ein Jog Dial vereint mehrere Funktionen, um einfache Vorgänge zu realisieren. Selbst mit Handschuhen kann der Fahrer verschiedene Maschinenfunktionen ohne Stress bedienen.

## LED-Hintergrundbeleuchtung

Die Schalter und Zifferblätter verfügen über eine LED-Hintergrundbeleuchtung, die bei Dunkelheit eine helle und klare Sicht bieten und für eine luxuriöse Stimmung sorgen.

REDIAL
MODE
DISP

KOBELCO

# UNVERGESSLICHER KOMFORT

## ❶ Sitz mit Luftfederung

Serienmäßig ist ein GRAMMER-Sitz installiert, der eine ausgezeichnete Stoßdämpfung und einen hohen Fahrkomfort gewährleistet.

## ❷ Klimaanlage mit Lüftung von hinten

Die Luft wird gegen die Taille und den Hinterkopf des Fahrers geblasen, was eine bequemere Bedienung ermöglicht.

## ❸ Die Winkel der Hebel ermöglichen eine bequeme Bedienung

Der Bediener kann die Hebel horizontal bewegen, ohne das Handgelenk zu verdrehen, was die Ermüdung durch die Bedienung verringert.

### Neue Hydrauliksteuerung

Unser aktualisiertes Hydrauliksteuersystem reagiert auf kürzere Hebelbewegungen als bei den bisherigen Modellen und sorgt für schnellere, präzisere Bewegungen und eine bessere Bedienbarkeit der Hebel.

## ❹ LED-Türleuchte

Die LED-Innenbeleuchtung schaltet sich automatisch ein, wenn die Tür geöffnet wird oder die Zündung ausgeschaltet wird. Dies gewährleistet einen einfachen Ein- und Ausstieg in der Dunkelheit.

## ❺ Parallele Scheibenwischer sorgen für ein weites Sichtfeld

KOBELCO
ECO
04:33
SETTING MENU
PICTURE OF CAMERA
CLOCK SETTING
SCREEN BRIGHTNESS
MAINTENANCE
CONSUMPTION
LANGUAGE SELECTION
E
F
E
F
mode
AUTO
FLOW RATE
260 L/min

# EIN GRÖßERES SICHTFELD FÜR EINEN WEITEREN EINSATZBEREICH

## 10-Zoll-Farbmonitor (der größte der Branche)

Einfach zu bedienender Menübildschirm zum Ablesen aller wichtigen Informationen. Die Bilder der eingebauten Kameras werden auf dem großen Bildschirm angezeigt, um die Sicherheit zu gewährleisten. Darüber hinaus kann man sich jedes Symbol leicht merken. Um die Sicherheit zu erhöhen, kann zum Starten des Motors ein Kennwort festgelegt werden.

Die rechte Kamera im Schräg-Sichtmodus

Die hintere Kamera

Vogelperspektive

Rundumsicht

Eagle Eye View

## Kameras rechts und hinten

Bilder der rechten und hinteren Kamera werden zusammen auf dem großen Farbmonitor angezeigt. Die rechte Kamera kann in "Geradeaus-Sichtmodus" oder "Schräg-Sichtmodus" angezeigt werden. Darüber hinaus können auch zwei unterschiedliche Modi aus der Vogelperspektive gewählt werden.

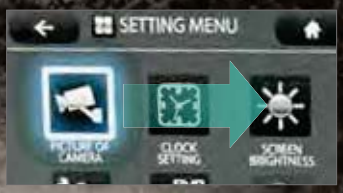

## Bildschirmanzeige in Verbindung mit der Jog-Dial-Funktion

Das Jog-Dial kann ohne Stress beliebig betätigt werden. Drehen Sie das Jog-Dial nach rechts oder links, um eine Option auszuwählen und drücken Sie dann das Rad, um die Auswahl zu bestätigen.

# EINE KOMPETENTE LEISTUNG ERLEBEN

## Unser Hochleistungsmotor erfüllt die neuen Abgasvorschriften der Stufe V

Im Vergleich zu den Vorgängermodellen wird die Motorleistung deutlich erhöht, wodurch die Grabzykluszeit sich erheblich verkürzt. Er erreicht hohe Leistungen ohne Verringerung der Geschwindigkeit selbst unter schwerer Belastung oder der Fahrt an einem Hang.

**Modell: ISUZU 4JJ1XDDV A01**

**Motorleistung**

**um 10 % erhöht**

(im Vergleich zum Modell SK140SRLC-5)

**Aushub-Zykluszeit um 10 % verkürzt**

(im Vergleich zum Modell SK140SRLC-5)

## Max. Losbrechkraft

**um 17 % erhöht**

(im Vergleich zum Modell SK140SRLC-5)

## Neue Hydrauliksteuerung

Für schnelleres Graben liefert die neu gestaltete hydraulische Mengenteilung den richtigen Druck zum richtigen Zeitpunkt. Dies trägt zu einer besseren Zykluszeit bei.

# MEHR FUNKTIONEN GLEICHZEITIG

## Anbaugerätemodus

Die Durchflussmengen-Modi von Löffel, Hydraulikhammer, Abbruchschere und des drehbaren Greifers werden vor Auslieferung eingestellt, sodass Sie sofort mit dem Betrieb beginnen können. Die Moduseinstellungen für andere Anbaugeräte wie den Tiltrotator können leicht hinzugefügt oder geändert werden.

# ANBAUGERÄTE-MODI

| | TYP | MODUS | ZIEL DES MODUS |
|---|---|---|---|
| AKTUELLER MODUS | | Löffel | Ausgewogenheit bei Vorgängen wie beim Nivellieren kann eingestellt werden. |
| | | Hydraulikhammer | Die Stiel-Rückstellungsfunktion erfolgt im voraus unter Berücksichtigung des Anbaugerätegewichts. |
| | | Abbruchschere (Brechzange) | Änderung der Stielgeschwindigkeit aufgrund des Öffnens / Schließens der Abbruchschere (Brechzange) wird verringert. |

| | TYP | MODUS | ZIEL DES MODUS |
|---|---|---|---|
| NEUER MODUS | | Rotierender Greifer | Schwenkvorgang am Hang wird möglich, während das Anbaugerät angehoben wird. 2-Gang-Auslegersysteme werden über ein Proportionalventil gesteuert. |
| | | Prozessor | Förderstrom für Hammer und Schere wird spezifisch auf Maximum eingestellt. Rückstellung des Stiels im Betrieb, wenn das Anbaugerät gewechselt wird. |
| | | Greiferlöffel | Schwenken bei angehobenem Anbaugerät und Öffnen des Greiferlöffels werden möglich. |
| | | Neigungs-Drehgelenk | Im kombinierten Betrieb mit dem Stiel werden Störungen in der Hydraulik verhindert. |
| | | Ersatzmodus für benutzerdefinierte Einstellungen | Dieser Modus sollte in jedem Feld angepasst werden. Dies ist für andere Anbaugeräte als die angegebenen vorgesehen. |

## Einstellung des Hydraulikflusses

Das Teilungsverhältnis des Hydraulikflusses kann vom werksseitigen Service für die kundenspezifische Verwendung eingestellt werden.

# UNUNTERBROCHENER BETRIEB DURCH iNDr

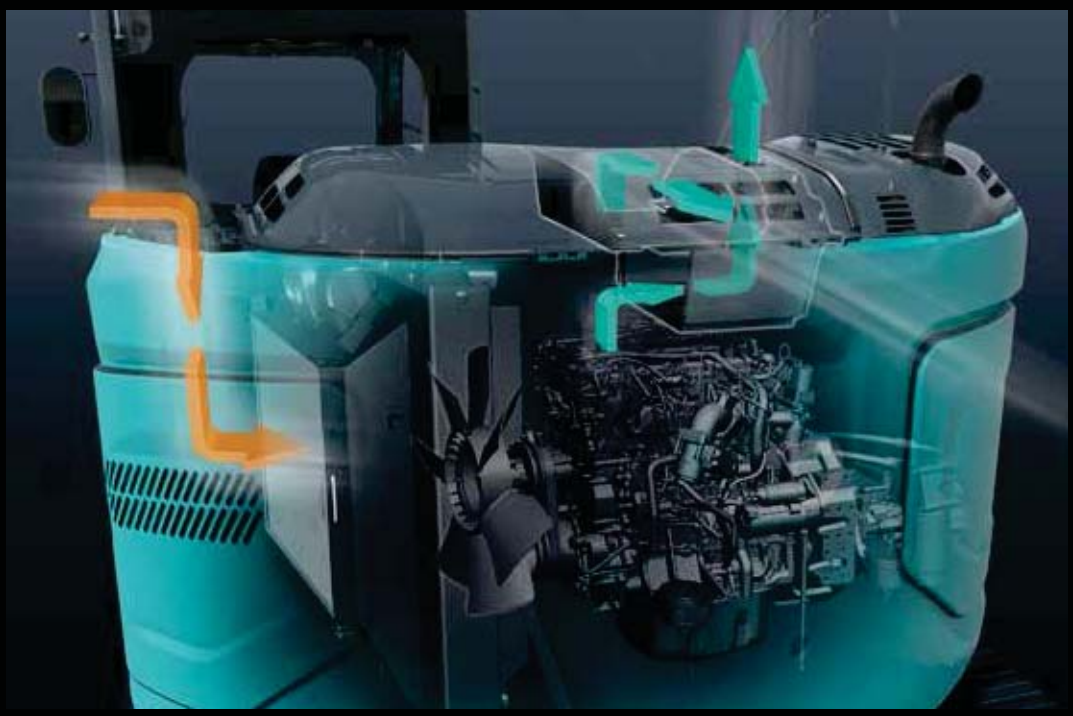

iNDr
Integrated
Noise & Dust
Reduction
Cooling System

## iNDr-Filter

Ein hochdichter Maschenfilter verhindert das Eindringen von Staub über die Ansaugluft. Dies verhindert, dass der Kühler und der Luftfilter mit Staub verstopfen und behält deren Leistung bei. Die Rippen des gewellten Filters lassen die Luft durch und halten den Staub zurück, wodurch ein Verstopfen des Filters verhindert wird.

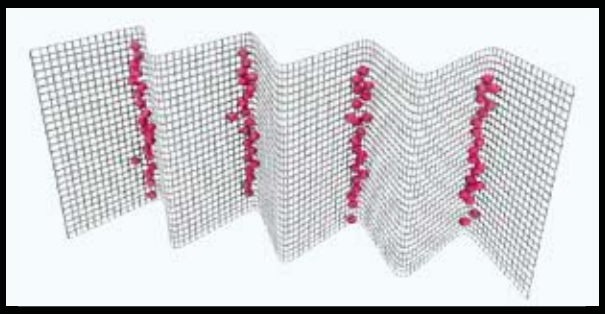

So hält der Filter Staub zurück

# NÜTZLICHE UND SINNVOLLE AUSSTATTUNG

### Motorstart-Passwort

Um die Sicherheit zu erhöhen, kann zum Starten des Motors ein Kennwort festgelegt werden. Das Passwort muss in unserer Werkstatt festgelegt werden.

### Wischereinstellung

Neben dem Intervall-Wischermodus und dem Dauer-Wischermodus wurde der Modus für einmaliges Wischen hinzugefügt.

### Parallele Scheibenwischer / Sonnenschutzrollo

### Konsolenmontage

Die mit dem Sitz mitfedernden Konsolen ermöglichen eine bequeme Bedienung.

### AM/FM-Bluetooth®-Radio (Freisprecheinrichtung)

### USB-Anschluss / 12-V-Steckdose

### Smartphonehalter

Halterung für Ihr an den USB-Anschluss angeschlossenes Smartphone.

### Eingebaute Kamera hinten und rechts

### FOPS-Schutzaufbau zum Öffnen

Das zu öffnende Schutzgitter ermöglicht eine einfache Wartung.

### AdBlue-Behälter

Der AdBlue-Tankverschluss befindet sich zum einfachen Zugang unter der Stufe.

Hinweis: Bluetooth® ist eine eingetragene Marke der Bluetooth SIG Inc.

# KOMEXS KOBELCO MONITORING EXCAVATOR SYSTEM

Kunde

KOBELCO-Büro

KOBELCO-Servicepersonal

## Beruhigende Fernüberwachung

Das KOMEXS (Kobelco Bagger-Überwachungssystem) nutzt Satellitenkommunikation und Internet zur Datenübertragung und kann somit überall dort eingesetzt werden, wo andere Kommunikationsformen schwierig sind. Wenn ein Hydraulikbagger mit diesem System ausgerüstet ist, können Betriebsdaten der Maschine, z. B. Betriebsstunden, Standort, Kraftstoffverbrauch und Wartungsstatus fernüberwacht werden.

## Direkter Zugriff auf den Betriebsstatus

### Standortdaten

Sie erhalten exakte Standortdaten auch von Baustellen, an denen die Kommunikation schwierig ist.

Letzter Standort

Standortaufzeichnungen

Arbeitsdaten

## Betriebsstunden

- Ein Vergleich der Betriebszeiten von Maschinen an mehreren Standorten zeigt, an welchen Standorten mehr gearbeitet wird und profitabler sind.
- Die Betriebsstunden auf der Baustelle können für Laufzeit-Berechnungen bei Mietmaschinen usw. genau erfasst werden.

## Kraftstoffverbrauchsdaten

Daten über den Kraftstoffverbrauch und Zeiten im Leerlauf können verwendet werden, um Verbesserungen im Kraftstoffverbrauch anzuzeigen.

## Grafik über Arbeitsinhalte

Die Grafik zeigt die Aufteilung der Betriebsstunden auf die verschiedenen Betriebsarten wie Graben, Leerlauf, Fahren und optionale Betriebsarten.

Tägliche Berichte

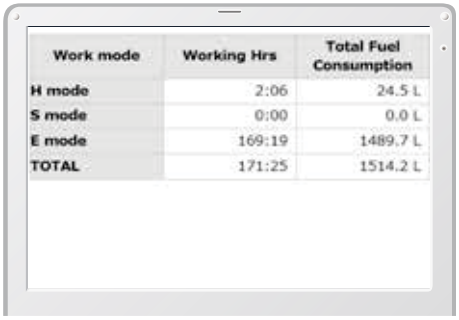

| Work mode | Working Hrs | Total Fuel Consumption |
|---|---|---|
| H mode | 2:06 | 24.5 L |
| S mode | 0:00 | 0.0 L |
| E mode | 169:19 | 1489.7 L |
| TOTAL | 171:25 | 1514.2 L |

Kraftstoffverbrauch

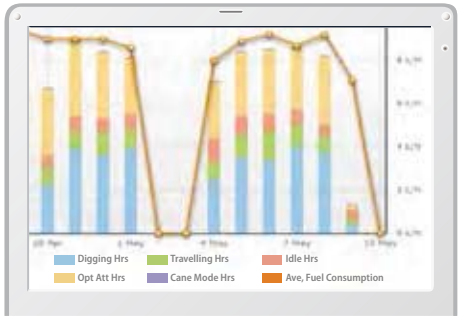


Arbeitsstatus

## Wartungsdaten und Warnmeldungen

### Wartungsdaten der Maschine

- Liefert den Wartungsstatus der einzelnen Maschinen, die an mehreren Baustellen eingesetzt werden.
- Die Wartungsdaten werden auch an das KOBELCO-Service-Personal weitergeleitet. So können regelmäßige Wartungsarbeiten effizienter geplant werden.

| Model | Serial No. | Hour Meter | Engine Oil |
|---|---|---|---|
| SK135SRLC-3/SK140SRL | YH07-09721 0.38/0.35 | 734 Hr | 434 |
| SK135SRLC-3/SK140SRL | YH07-09789 0.38/0.35 | 73 Hr | 429 |
| SK210LC-9 | YQ13-10454 0.8/0.7 | 960 Hr | 58 |
| SK210LC-9 | YQ13-10481 0.8/0.7 | 549 Hr | 498 |
| SK75SR- | YT08-30374 | | |

Wartung

### Warnungen

Dieses System warnt, sobald eine Störung erkannt wird und verhindert so Schäden, die zu Maschinenstillstand führen könnten.

### Die Daten der Warnung können per E-Mail übermittelt werden

Die Daten der Warnung oder Wartungsbenachrichtigungen können per E-Mail an einen Computer oder ein Handy übermittelt werden.

Alarmmeldungen können auf einem Mobilgerät empfangen werden.

### Tägliche / monatliche Berichte

Betriebsdaten, die auf einen Computer geladen werden, können leicht als tägliche und monatliche Berichte ausgegeben werden.

## Sicherheitssystem

### Motorstart-Alarm

Das System kann so eingestellt werden, dass ein Alarm ausgelöst wird, sobald die Maschine außerhalb der angegebenen Zeit betrieben wird.

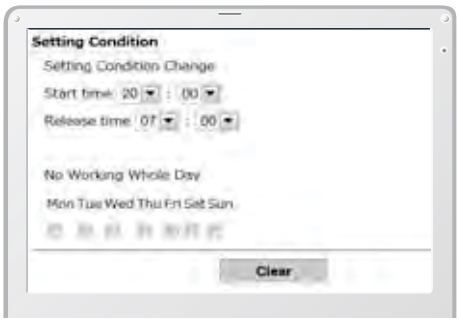


Motorstart-Alarm außerhalb der vorgegebenen Arbeitszeit

### Gebiets-Alarm

Es kann ein Alarm ausgelöst werden, sobald die Maschine aus einem angegebenen Gebiet an einen anderen Ort verbracht wird.

Alarm bei Verlassen eines vorgegebenen Standortes

# Technische Daten

## Motor

| Modell | ISUZU MOTORS LIMITED 4JJ1XDDV A01 |
|---|---|
| Typ | Flüssigkeitsgekühlter Viertakt-Turbodiesel mit Direkteinspritzung erfüllt die EU-Abgasvorschriften der Stufe V. |
| Anzahl der Zylinder | 4 |
| Bohrung und Hub | 95,4 mm x 104,9 mm |
| Hubraum | 2,999 l |
| Nennausgangsleistung | 78,6 kW/2.200 $min^{-1}$ (ISO 9249: mit Lüfter) |
| | 86 kW/2.200 $min^{-1}$ (ISO 14396: ohne Lüfter) |
| Max. Drehmoment | 354 N·m/1.800 $min^{-1}$ (ISO 9249: mit Lüfter) |
| | 375 N·m/1.800 $min^{-1}$ (ISO 14396: ohne Lüfter) |

## Hydrauliksystem

| Pumpe | |
|---|---|
| Typ | Zwei Verstellpumpen und eine Zahnradpumpe |
| Max. Förderstrom | 2 x 142 l/min<br>1 x 66 l/min |
| **Einstellung Überdruckventil** | |
| Ausleger, Stiel und Löffel | 34,3 MPa |
| Fahrkreis | 34,3 MPa |
| Schwenkkreis | 28,0 MPa |
| Steuerkreis | 5,0 MPa |
| Vorsteuerpumpe | Zahnradpumpe |
| Haupt-Steuerventile | 12-fach |
| Ölkühler | Luftgekühlt |

## Schwenksystem

| | |
|---|---|
| Schwenkmotor | Ein fester Verdrängerkolbenmotor |
| Bremse | Hydraulisch; verriegelt automatisch, wenn sich der Schwenk-Steuerhebel in Neutralstellung befindet |
| Feststellbremse | Nasslaufende Mehrscheibenbremse |
| Schwenkgeschwindigkeit | 11,0 $min^{-1}$ |
| Heckschwenkradius | 1.490 mm |
| Schwenk-Drehmoment | 40,4 kN·m |

## Fahrwerk

| | |
|---|---|
| Fahrmotoren | Zweigang-Verdrängerkolbenmotoren |
| Fahrmotorbremsen | Hydraulikbremse |
| Feststellbremse | Nasslaufende Mehrscheibenbremse |
| Bodenplatten | 46 pro Seite |
| Fahrgeschwindigkeit | 3,4/5,6 km/h |
| Zugkraft | 140 kN (SAE) |
| Steigfähigkeit | 70% (35°) |

## Kabine und Steuerung

| Kabine |
|---|
| Allwetter; schallgedämpfte Stahlkabine; flüssigkeitsgelagerte Aufhängungen mit Silikonöl; mit einer stabilen, isolierten Bodenplatte. |
| **Steuerung** |
| Zwei Handhebel und zwei Fußpedale für die Fahrt |
| Zwei Handhebel für Bagger- und Schwenkbetrieb |
| Elektrische Dreh-Motordrossel |

| Lärmpegel | |
|---|---|
| Außen | 99 dB(A) |
| Fahrer | 74 dB(A) |

## Ausleger, Stiel und Löffel

| | |
|---|---|
| Auslegerzylinder | 100 mm x 1.092 mm |
| Stielzylinder | 115 mm x 1.116 mm |
| Löffelzylinder | 100 mm x 903 mm |

## Füllmengen und Schmiermittel

| | |
|---|---|
| Kraftstofftank | 186 l |
| Kühlsystem | 17 l |
| Motoröl | 17 l |
| Fahrgetriebe | 2 x 2,1 l |
| Schwenkgetriebe | 1,65 l |
| Hydrauliköl | 89,9 l Tank-Ölstand |
| | 182 l Hydrauliksystem |
| Harnstoff/AdBlue-Tank | 20,7 l |

## Anbaugeräte

Tieflöffel und Kombinationen.

| Verwendung | | | Tieflöffel | | | | | | |
|---|---|---|---|---|---|---|---|---|---|
| | | | Normales Graben | | | | | | |
| Löffelvolumen | ISO, gehäuft | $m^3$ | 0,24 | 0,31 | 0,38 | 0,45 | 0,50 | 0,57 | 0,70 |
| | Gestrichen | $m^3$ | 0,20 | 0,23 | 0,28 | 0,35 | 0,38 | 0,43 | 0,52 |
| Löffelbreite | Mit Schneidkante | mm | 590 | 700 | 800 | 915 | 1.000 | 1.100 | 1.275 |
| | Ohne Schneidkante | mm | 500 | 640 | 740 | 855 | 940 | 1.040 | 1.180 |
| Anzahl der Zähne | | | 3 | 3 | 4 | 4 | 5 | 5 | 5 |
| Löffelgewicht | | kg | 280 | 300 | 340 | 360 | 390 | 410 | 440 |
| Kombination | 2,38 m Stiel | | ○ | ○ | ○ | ○ | ◎ | △ | △ |
| | 2,84 m Stiel | | ○ | ○ | ◎ | △ | × | × | × |

◎ Standard ○ Empfohlen △ Nur Laden × Nicht empfohlen

# Arbeitsbereich

Einheit: m

| Ausleger | 4,68 m | |
|---|---|---|
| Reichweite / Stiel | 2,38 m | 2,84 m |
| a- Max. Ausladung | 8,37 | 8,81 |
| b- Max. Ausladung am Boden | 8,21 | 8,66 |
| c- Max. Grabtiefe | 5,51 | 5,97 |
| d- Max. Arbeitshöhe | 9,19 | 9,56 |
| e- Max. Ladehöhe | 6,76 | 7,12 |
| f- Min. Ladehöhe | 2,63 | 2,26 |
| g- Max. vertikale Grabtiefe | 4,49 | 4,94 |
| h- Min. Schwenkradius | 2,13 | 2,52 |
| I- Horizontaler Grabweg am Boden | 4,19 | 4,68 |
| j- Grabtiefe bei 2,4 m breiter Sohle | 5,28 | 5,77 |
| Löffelvolumen, ISO, gehäuft $m^3$ | 0,50 | 0,38 |

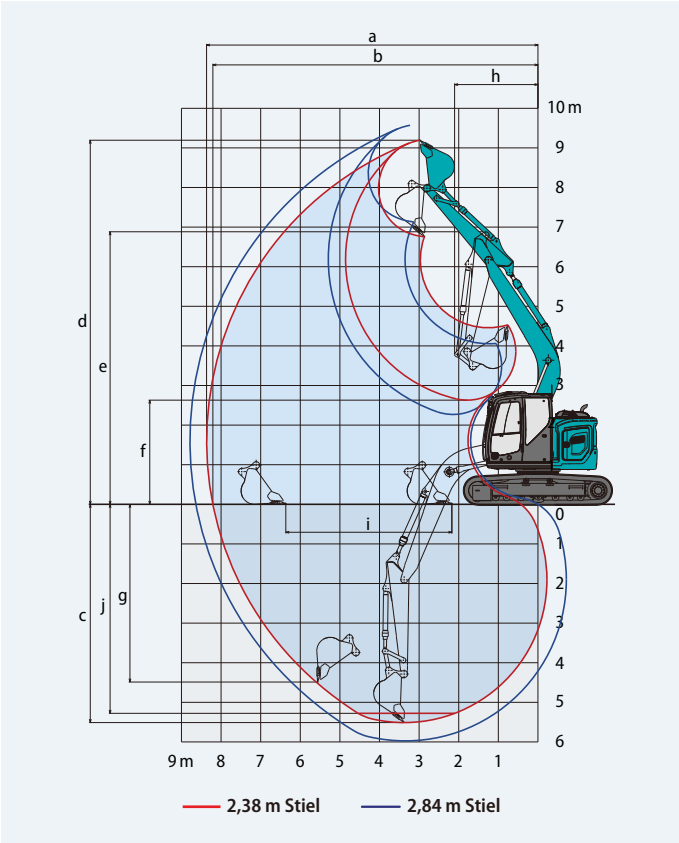


## Grabkraft (ISO 6015)

Einheit: kN

| Stiellänge | 2,38 m | 2,84 m |
|---|---|---|
| Max. Losbrechkraft | 105,4 | |
| Max. Reißkraft | 64,0 | 58,0 |

# Abmessungen

Einheit: mm

| Stiellänge | | 2,38 m | 2,84 m |
|---|---|---|---|
| A | Gesamtlänge | 7.530 | 7.550 |
| B | Gesamthöhe (bis Oberkante Ausleger) | 2.790 | 3.140 |
| C | Gesamtbreite (mit 600-mm-Kette) | 2.590 | |
| D | Gesamthöhe (bis Oberkante Kabine) | 2.870 | |
| E | Bodenfreiheit hinten* | 880 | |
| F | Bodenfreiheit* (mit Planierschild) | 425 (410) | |

| | | |
|---|---|---|
| G | Heckschwenkradius (mit zus. Gegengewicht) | 1.490 (1.610**/1.670***) |
| G' | Abstand von Schwenkmitte zum Heck (mit zus. Gegengewicht) | 1.490 (1.610**/1.670***) |
| H | Abstand zw. Leitrad und Kettenrad | 3.040 |
| I | Gesamtlänge des Kettenfahrwerks | 3.780 |
| J | Spurbreite | 1.990 |
| K | Bodenplattenbreite | 600 |
| L | Gesamtbreite des Oberwagens | 2.480 |

*ohne Stollenhöhe der Bodenplatten **Gegengewicht 580 kg ***Gegengewicht 1.000 kg

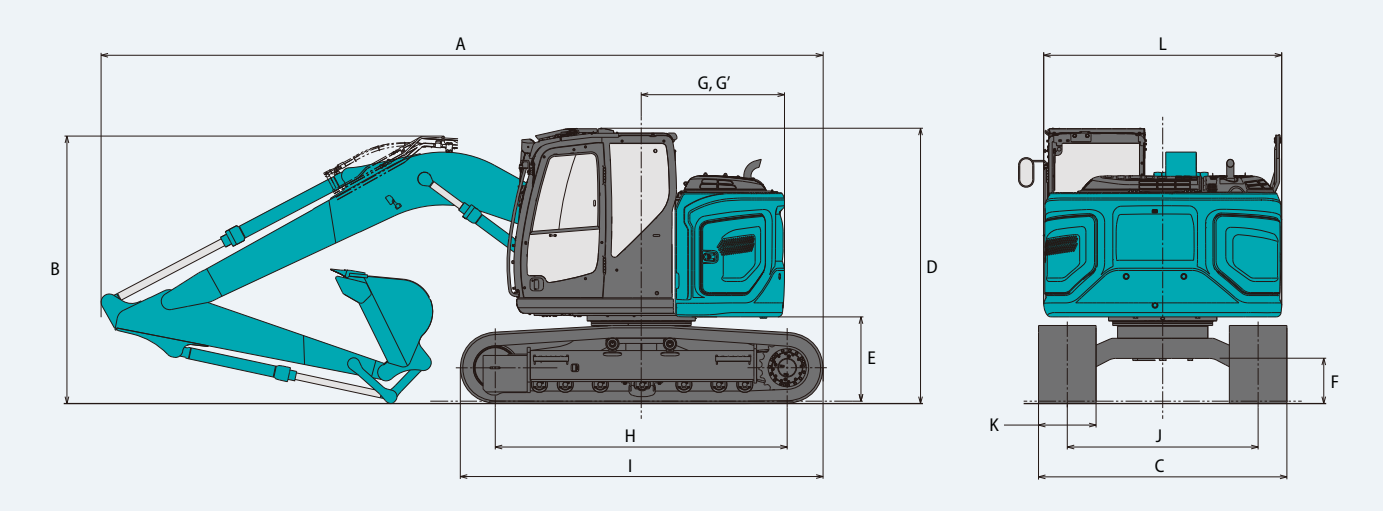

# Betriebsgewicht und Bodendruck

## Standardausleger

### Ausleger: 4,68 m Stiel: 2,38 m Löffel: 0,5 m³ ISO gehäuft Ohne Planierschild

| | HD-Bodenplatten | | | | BS Geogrip-Kette | Kette mit Gummiauflage |
|---|---|---|---|---|---|---|
| Bodenplatten (mm) | 500 | 600 | 700 | 800 | 500 | 500 |
| Gegengewicht | Standard | | | | | |
| Bodendruck (kPa) | 45,1 | 38,2 | 33,2 | 29,5 | 44,4 | 45,2 |
| Betriebsgewicht (kg) | 15.200 | 15.400 | 15.600 | 15.900 | 15.000 | 15.300 |

| | HD-Bodenplatten | | | | | | | |
|---|---|---|---|---|---|---|---|---|
| Bodenplatten (mm) | 500 | 600 | 700 | 800 | 500 | 600 | 700 | 800 |
| Gegengewicht | + 580 kg | | | | + 1.000 kg | | | |
| Bodendruck (kPa) | 46,8 | 39,6 | 34,5 | 30,6 | 48,1 | 40,7 | 35,4 | 31,3 |
| Betriebsgewicht (kg) | 15.700 | 16.000 | 16.200 | 16.400 | 16.200 | 16.400 | 16.600 | 16.900 |

### Ausleger: 4,68 m Stiel: 2,38 m Löffel: 0,5 m³ ISO gehäuft Mit Planierschild

| | HD-Bodenplatten | | | BS Geogrip-Kette | Kette mit Gummiauflage |
|---|---|---|---|---|---|
| Bodenplatten (mm) | 500 | 600 | 700 | 500 | 500 |
| Planierschild (mm) | 2.490 | 2.590 | 2.690 | 2.490 | 2.490 |
| Gegengewicht | Standard | | | | |
| Bodendruck (kPa) | 47,5 | 40,2 | 35,0 | 46,8 | 47,5 |
| Betriebsgewicht (kg) | 16.000 | 16.200 | 16.500 | 15.800 | 16.100 |

| | HD-Bodenplatten | | | | | |
|---|---|---|---|---|---|---|
| Bodenplatten (mm) | 500 | 600 | 700 | 500 | 600 | 700 |
| Planierschild (mm) | 2.490 | 2.590 | 2.690 | 2.490 | 2.590 | 2.690 |
| Gegengewicht | + 580 kg | | | + 1.000 kg | | |
| Bodendruck (kPa) | 49,2 | 41,6 | 36,2 | 50,4 | 42,7 | 37,1 |
| Betriebsgewicht (kg) | 16.500 | 16.800 | 17.000 | 17.000 | 17.200 | 17.500 |

### Ausleger: 4,68 m Stiel: 2,84 m Löffel: 0,38 m³ ISO gehäuft Ohne Planierschild

| | HD-Bodenplatten | | | | BS Geogrip-Kette | Kette mit Gummiauflage |
|---|---|---|---|---|---|---|
| Bodenplatten (mm) | 500 | 600 | 700 | 800 | 500 | 500 |
| Gegengewicht | Standard | | | | | |
| Bodendruck (kPa) | 45,1 | 38,2 | 33,2 | 29,5 | 44,4 | 45,1 |
| Betriebsgewicht (kg) | 15.100 | 15.400 | 15.600 | 15.900 | 15.000 | 15.300 |

| | HD-Bodenplatten | | | | | | | |
|---|---|---|---|---|---|---|---|---|
| Bodenplatten (mm) | 500 | 600 | 700 | 800 | 500 | 600 | 700 | 800 |
| Gegengewicht | + 580 kg | | | | + 1.000 kg | | | |
| Bodendruck (kPa) | 46,8 | 39,6 | 34,5 | 30,6 | 48,0 | 40,6 | 35,3 | 31,3 |
| Betriebsgewicht (kg) | 15.700 | 16.000 | 16.200 | 16.400 | 16.200 | 16.400 | 16.600 | 16.900 |

### Ausleger: 4,68 m Stiel: 2,84 m Löffel: 0,38 m³ ISO gehäuft Mit Planierschild

| | HD-Bodenplatten | | | BS Geogrip-Kette | Kette mit Gummiauflage |
|---|---|---|---|---|---|
| Bodenplatten (mm) | 500 | 600 | 700 | 500 | 500 |
| Planierschild (mm) | 2.490 | 2.590 | 2.690 | 2.490 | 2.490 |
| Gegengewicht | Standard | | | | |
| Bodendruck (kPa) | 47,4 | 40,2 | 35,0 | 46,7 | 47,5 |
| Betriebsgewicht (kg) | 15.900 | 16.200 | 16.500 | 15.800 | 16.100 |

| | HD-Bodenplatten | | | | | |
|---|---|---|---|---|---|---|
| Bodenplatten (mm) | 500 | 600 | 700 | 500 | 600 | 700 |
| Planierschild (mm) | 2.490 | 2.590 | 2.690 | 2.490 | 2,590 | 2.690 |
| Gegengewicht | + 580 kg | | | + 1.000 kg | | |
| Bodendruck (kPa) | 49,2 | 41,6 | 36,2 | 50,4 | 42,7 | 37,1 |
| Betriebsgewicht (kg) | 16.500 | 16.800 | 17.000 | 17.000 | 17.200 | 17.500 |

# Technische Daten Verstellausleger

SK140SRLC

SK140SRLC-7

## Arbeitsbereich

Einheit: m

| Reichweite / Stiel | Verstellausleger 2,38 m | Verstellausleger 2,84 m |
|---|---|---|
| a- Max. Ausladung | 8,83 | 9,27 |
| b- Max. Ausladung am Boden | 8,68 | 9,12 |
| c- Max. Grabtiefe | 5,69 | 6,15 |
| d- Max. Arbeitshöhe | 9,53 | 9,88 |
| e- Max. Ladehöhe | 7,11 | 7,46 |
| f- Min. Ladehöhe | 0,93 | 0,47 |
| g- Max. vertikale Grabtiefe | 4,63 | 5,10 |
| h- Min. Schwenkradius | 2,18 | 2,55 |
| i- Horizontaler Grabweg am Boden | 5,70 | 6,59 |
| j- Grabtiefe bei 2,4 m breiter Sohle | 5,57 | 6,04 |
| Löffelvolumen, ISO, gehäuft $m^3$ | 0,50 | 0,38 |

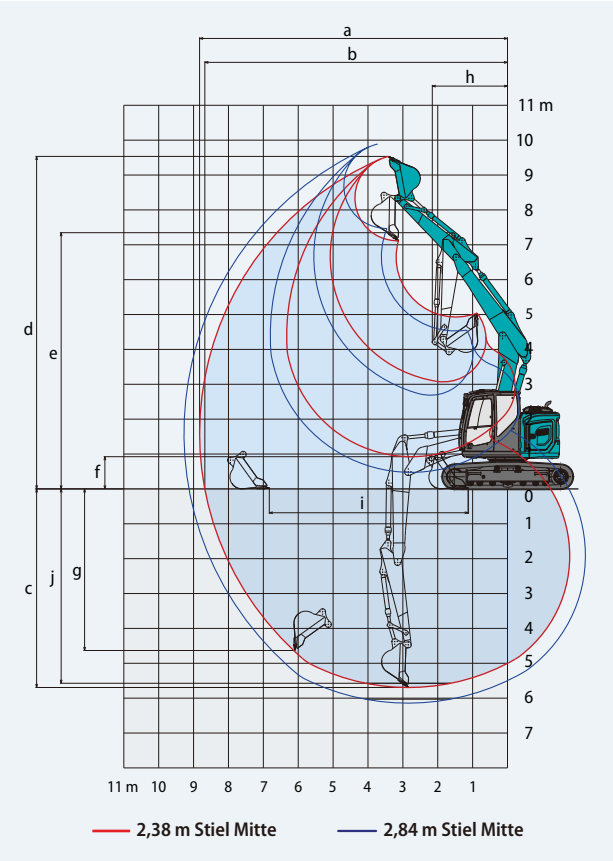


## Grabkraft (ISO 6015)

Einheit: kN

| Stiellänge | 2,38 m | 2,84 m |
|---|---|---|
| Max. Losbrechkraft | 105,4 | |
| Max. Reißkraft | 64,0 | 58,0 |

## Abmessungen

Einheit: mm

| | Stiellänge | 2,38 m | 2,84 m |
|---|---|---|---|
| A | Gesamtlänge | 8.020 | 8.080 |
| B | Gesamthöhe (bis Oberkante Ausleger) | 2.770 | 3.090 |
| C | Gesamtbreite (mit 600-mm-Kette) | 2.590 | |
| D | Gesamthöhe (bis Oberkante Kabine) | 2.870 | |
| E | Bodenfreiheit hinten* | 880 | |
| F | Bodenfreiheit* | 410 | |

| | | |
|---|---|---|
| G | Heckschwenkradius (mit zus. Gegengewicht) | 1.490 {1.610**/1.670***} |
| G' | Abstand von Schwenkmitte zum Heck (Zus. Gegengewicht) | 1.490 {1.610**/1.670***} |
| H | Abstand zw. Leitrad und Kettenrad | 3.040 |
| I | Gesamtlänge des Kettenfahrwerks | 3.780 |
| J | Spurbreite | 1.990 |
| K | Bodenplattenbreite | 600 |
| L | Gesamtbreite des Oberwagens | 2.480 |
| M | Planierschild (oben/unten) | 515/575 |

*ohne Stollenhöhe der Bodenplatten **Gegengewicht 580 kg ***Gegengewicht 1.000 kg

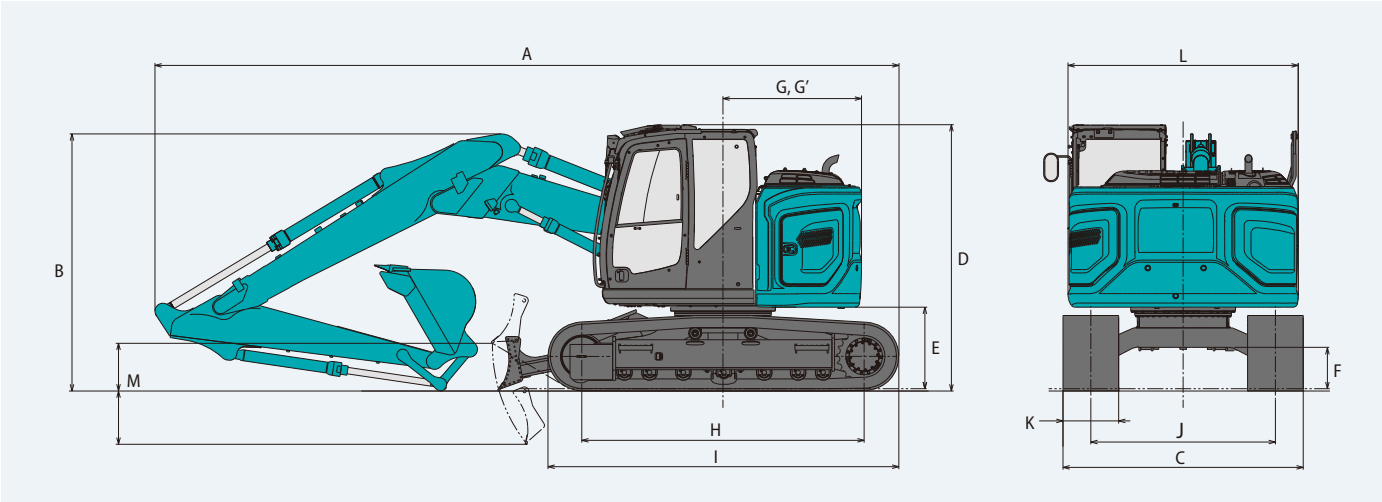

# Technische Daten Offset-Ausleger

SK140SRLC Offset-Ausleger

SK140SRLC-7

## Arbeitsbereich

Einheit: m

| Reichweite / Stiel | Offset-Ausleger | | | | | |
|---|---|---|---|---|---|---|
| | 2,20 m | | | 2,50 m | | |
| | Links max. | Mitte | Rechts max. | Links max. | Mitte | Rechts max. |
| a- Max. Ausladung | 7,18 | 7,60 | 7,16 | 7,44 | 7,86 | 7,42 |
| b- Max. Ausladung am Boden | 6,99 | 7,42 | 6,98 | 7,26 | 7,69 | 7,24 |
| c- Max. Grabtiefe | 4,52 | 4,92 | 4,50 | 4,81 | 5,22 | 4,80 |
| d- Max. Arbeitshöhe | 7,75 | 8,09 | 7,74 | 7,91 | 8,25 | 7,90 |
| e- Max. Ladehöhe | 5,43 | 5,77 | 5,42 | 5,59 | 5,93 | 5,58 |
| f- Min. Ladehöhe | 2,11 | 2,44 | 2,10 | 1,82 | 2,15 | 1,81 |
| g- Max. vertikale Grabtiefe | 2,62 | 2,94 | 2,61 | 2,90 | 3,23 | 2,89 |
| h- Min. Schwenkradius | 1,88 | 1,83 | 2,13 | 1,93 | 1,87 | 2,19 |
| I- Horizontaler Grabweg am Boden | 3,78 | 3,76 | 3,78 | 4,25 | 4,22 | 4,25 |
| j- Grabtiefe bei 2,4 m breiter Sohle | 4,15 | 4,55 | 4,13 | 4,47 | 4,87 | 4,45 |
| Löffelvolumen, ISO, gehäuft $m^3$ | 0,45 | 0,45 | 0,45 | 0,38 | 0,38 | 0,38 |

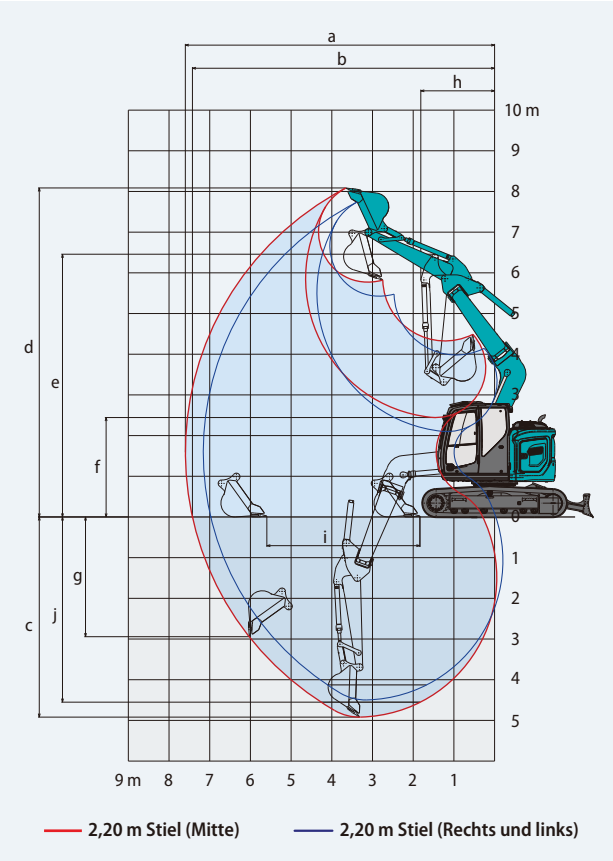


### Grabkraft (ISO 6015)

Einheit: kN

| Stiellänge | 2,20 m | 2,50 m |
|---|---|---|
| Max. Losbrechkraft | 92,9 | |
| Max. Reißkraft | 61,9 | 57,3 |

## Abmessungen

| | Stiellänge | 2,20 m | 2,50 m |
|---|---|---|---|
| A | Gesamtlänge | 7.550 | 7.570 |
| B | Gesamthöhe (bis Oberkante Ausleger) | 2.730 | 2.750 |
| C | Gesamtbreite (mit 600-mm-Kette) | 2.590 | |
| D | Gesamthöhe (bis Oberkante Kabine) | 2.870 | |
| E | Bodenfreiheit hinten* | 880 | |
| F | Bodenfreiheit* | 410 | |
| G | Heckschwenkradius (mit zus. Gegengewicht) | 1.490 (1.610**/1.670***) | |

Einheit: mm

| | | |
|---|---|---|
| G' | Abstand von Schwenkmitte zum Heck (Zus. Gegengewicht) | 1.490 (1.610**/1.670***) |
| H | Abstand zw. Leitrad und Kettenrad | 3.040 |
| I | Gesamtlänge des Kettenfahrwerks | 3.780 |
| J | Spurbreite | 1.990 |
| K | Bodenplattenbreite | 600 |
| L | Gesamtbreite des Oberwagens | 2.480 |
| M | Planierschild (oben/unten) | 515/575 |

*ohne Stollenhöhe der Bodenplatten **Gegengewicht 580 kg ***Gegengewicht 1.000 kg

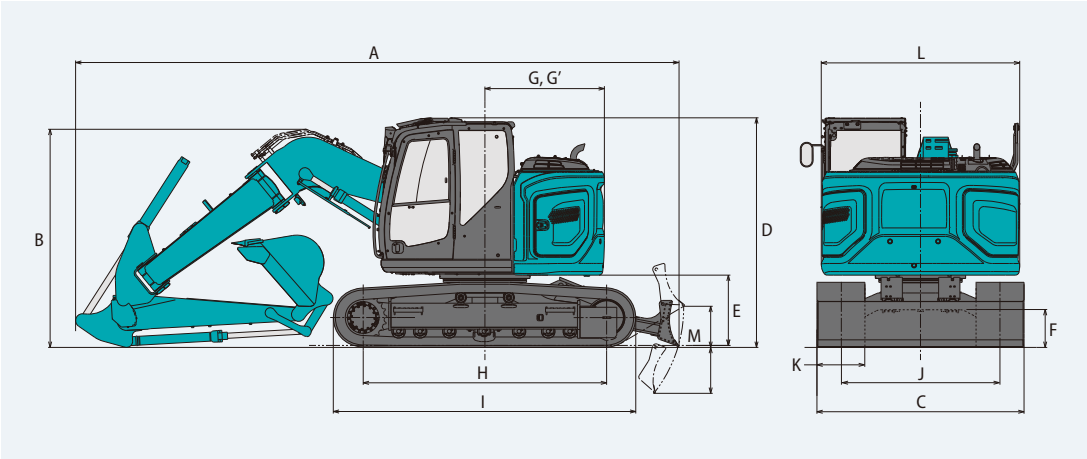


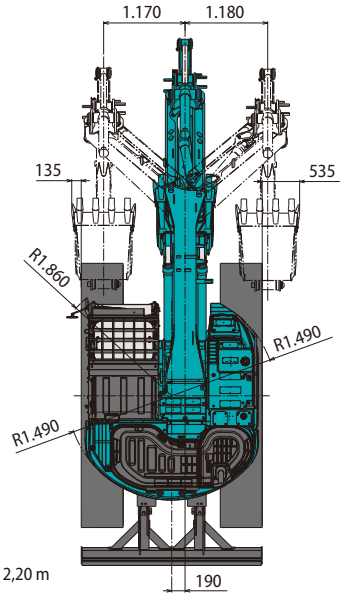


Stiellänge: 2,20 m

# Betriebsgewicht und Bodendruck

SK140SRLC

SK140SRLC-7

## Verstellausleger

### Verstellausleger Stiel: 2,38 m Löffel: 0,5 m³ ISO gehäuft Ohne Planierschild

| | HD-Bodenplatten | | | | BS Geogrip-Kette | Kette mit Gummiauflage |
|---|---|---|---|---|---|---|
| Bodenplatten (mm) | 500 | 600 | 700 | 800 | 500 | 500 |
| Gegengewicht | Standard | | | | | |
| Bodendruck (kPa) | 47,1 | 39,9 | 34,7 | 30,8 | 46,4 | 47,2 |
| Betriebsgewicht (kg) | 15.900 | 16.100 | 16.300 | 16.600 | 15.700 | 16.000 |

| | HD-Bodenplatten | | | | BS Geogrip-Kette | Kette mit Gummiauflage | HD-Bodenplatten | | | | BS Geogrip-Kette | Kette mit Gummiauflage |
|---|---|---|---|---|---|---|---|---|---|---|---|---|
| Bodenplatten (mm) | 500 | 600 | 700 | 800 | 500 | 500 | 500 | 600 | 700 | 800 | 500 | 500 |
| Gegengewicht | + 580 kg | | | | | | + 1.000 kg | | | | | |
| Bodendruck (kPa) | 48,9 | 41,4 | 35,9 | 31,9 | 48,2 | 48,9 | 50,1 | 42,4 | 36,8 | 32,6 | 49,4 | 50,2 |
| Betriebsgewicht (kg) | 16.400 | 16.700 | 16.900 | 17.100 | 16.300 | 16.600 | 16.900 | 17.100 | 17.300 | 17.600 | 16.700 | 17.000 |

### Verstellausleger Stiel: 2,38 m Löffel: 0,5 m³ ISO gehäuft Mit Planierschild

| | HD-Bodenplatten | | | BS Geogrip-Kette | Kette mit Gummiauflage |
|---|---|---|---|---|---|
| Shoes (mm) | 500 | 600 | 700 | 500 | 500 |
| Planierschild (mm) | 2.490 | 2.590 | 2.690 | 2.490 | 2.490 |
| Gegengewicht | Standard | | | | |
| Bodendruck (kPa) | 49,5 | 41,9 | 36,5 | 48,8 | 49,6 |
| Betriebsgewicht (kg) | 16.700 | 16.900 | 17.200 | 16.500 | 16.800 |

| | HD-Bodenplatten | | | BS Geogrip-Kette | Kette mit Gummiauflage | HD-Bodenplatten | | | BS Geogrip-Kette | Kette mit Gummiauflage |
|---|---|---|---|---|---|---|---|---|---|---|
| Bodenplatten (mm) | 500 | 600 | 700 | 500 | 500 | 500 | 600 | 700 | 500 | 500 |
| Planierschild (mm) | 2.490 | 2.590 | 2.690 | 2.490 | 2.490 | 2.490 | 2.590 | 2.690 | 2.490 | 2.490 |
| Gegengewicht | + 580 kg | | | | | + 1.000 kg | | | | |
| Bodendruck (kPa) | 51,3 | 43,4 | 37,7 | 50,6 | 51,3 | 52,5 | 44,4 | 38,6 | 51,8 | 52,5 |
| Betriebsgewicht (kg) | 17.200 | 17.500 | 17.700 | 17.100 | 17.400 | 17.700 | 17.900 | 18.200 | 17.500 | 17.800 |

### Verstellausleger Stiel: 2,84 m Löffel: 0,38 m³ ISO gehäuft Ohne Planierschild

| | HD-Bodenplatten | | | | BS Geogrip-Kette | Kette mit Gummiauflage |
|---|---|---|---|---|---|---|
| Bodenplatten (mm) | 500 | 600 | 700 | 800 | 500 | 500 |
| Gegengewicht | Standard | | | | | |
| Bodendruck (kPa) | 47,1 | 39,9 | 34,7 | 30,8 | 46,4 | 47,2 |
| Betriebsgewicht (kg) | 15.800 | 16.100 | 16.300 | 16.600 | 15.700 | 16.000 |

| | HD-Bodenplatten | | | | BS Geogrip-Kette | Kette mit Gummiauflage | HD-Bodenplatten | | | | BS Geogrip-Kette | Kette mit Gummiauflage |
|---|---|---|---|---|---|---|---|---|---|---|---|---|
| Bodenplatten (mm) | 500 | 600 | 700 | 800 | 500 | 500 | 500 | 600 | 700 | 800 | 500 | 500 |
| Gegengewicht | + 580 kg | | | | | | + 1.000 kg | | | | | |
| Bodendruck (kPa) | 48,9 | 41,4 | 35,9 | 31,9 | 48,2 | 48,9 | 50,1 | 42,4 | 36,8 | 32,6 | 49,4 | 50,2 |
| Betriebsgewicht (kg) | 16.400 | 16.700 | 16.900 | 17.100 | 16.300 | 16.600 | 16.800 | 17.100 | 17.300 | 17.600 | 16.700 | 17.000 |

### Verstellausleger Stiel: 2,84 m Löffel: 0,38 m³ ISO gehäuft Mit Planierschild

| | HD-Bodenplatten | | | BS Geogrip-Kette | Kette mit Gummiauflage |
|---|---|---|---|---|---|
| Bodenplatten (mm) | 500 | 600 | 700 | 500 | 500 |
| Planierschild (mm) | 2.490 | 2.590 | 2.690 | 2.490 | 2.490 |
| Gegengewicht | Standard | | | | |
| Bodendruck (kPa) | 49,5 | 41,9 | 36,4 | 48,8 | 49,6 |
| Betriebsgewicht (kg) | 16.600 | 16.900 | 17.200 | 16.500 | 16.800 |

| | HD-Bodenplatten | | | BS Geogrip-Kette | Kette mit Gummiauflage | HD-Bodenplatten | | | BS Geogrip-Kette | Kette mit Gummiauflage |
|---|---|---|---|---|---|---|---|---|---|---|
| Bodenplatten (mm) | 500 | 600 | 700 | 500 | 500 | 500 | 600 | 700 | 500 | 500 |
| Planierschild (mm) | 2.490 | 2.590 | 2.690 | 2.490 | 2.490 | 2.490 | 2.590 | 2.690 | 2.490 | 2.490 |
| Gegengewicht | + 580 kg | | | | | + 1.000 kg | | | | |
| Bodendruck (kPa) | 51,3 | 43,4 | 37,7 | 50,5 | 51,3 | 52,5 | 44,4 | 38,6 | 51,8 | 52,5 |
| Betriebsgewicht (kg) | 17.200 | 17.500 | 17.700 | 17.100 | 17.400 | 17.700 | 17.900 | 18.200 | 17.500 | 17.800 |

# Betriebsgewicht und Bodendruck

## Offset-Ausleger

### Offset-Ausleger Stiel: 2,20 m Löffel: 0,45 m³ ISO gehäuft Mit Planierschild

| | HD-Bodenplatten | | | BS Geogrip-Kette | Kette mit Gummiauflage |
|---|---|---|---|---|---|
| Bodenplatten (mm) | 500 | 600 | 700 | 500 | 500 |
| Planierschild (mm) | 2.490 | 2.590 | 2.690 | 2.490 | 2.490 |
| Gegengewicht | standard | | | | |
| Bodendruck (kPa) | 49,0 | 41,4 | 36,0 | 48,3 | 49,0 |
| Betriebsgewicht (kg) | 16.500 | 16.700 | 17.000 | 16.300 | 16.600 |

| | HD-Bodenplatten | | | BS Geogrip-Kette | Kette mit Gummiauflage | HD-Bodenplatten | | | BS Geogrip-Kette | Kette mit Gummiauflage |
|---|---|---|---|---|---|---|---|---|---|---|
| Bodenplatten (mm) | 500 | 600 | 700 | 500 | 500 | 500 | 600 | 700 | 500 | 500 |
| Planierschild (mm) | 2.490 | 2.590 | 2.690 | 2.490 | 2.490 | 2.490 | 2.590 | 2.690 | 2.490 | 2.490 |
| Gegengewicht | + 580 kg | | | | | + 1.000 kg | | | | |
| Bodendruck (kPa) | 50,7 | 42,9 | 37,3 | 50,0 | 50,7 | 51,9 | 43,9 | 38,2 | 51,2 | 52,0 |
| Betriebsgewicht (kg) | 17.000 | 17.300 | 17.600 | 16.900 | 17.200 | 17.500 | 17.700 | 18.000 | 17.300 | 17.600 |

### Offset-Ausleger Stiel: 2,50 m Löffel: 0,38 m³ ISO gehäuft Mit Planierschild

| | HD-Bodenplatten | | | BS Geogrip-Kette | Kette mit Gummiauflage |
|---|---|---|---|---|---|
| Bodenplatten (mm) | 500 | 600 | 700 | 500 | 500 |
| Planierschild (mm) | 2.490 | 2.590 | 2.690 | 2.490 | 2.490 |
| Gegengewicht | standard | | | | |
| Bodendruck (kPa) | 49,1 | 41,5 | 36,1 | 48,4 | 49,1 |
| Betriebsgewicht (kg) | 16.500 | 16.800 | 17.000 | 16.300 | 16.600 |

| | HD-Bodenplatten | | | BS Geogrip-Kette | Kette mit Gummiauflage | HD-Bodenplatten | | | BS Geogrip-Kette | Kette mit Gummiauflage |
|---|---|---|---|---|---|---|---|---|---|---|
| Bodenplatten (mm) | 500 | 600 | 700 | 500 | 500 | 500 | 600 | 700 | 500 | 500 |
| Planierschild (mm) | 2.490 | 2.590 | 2.690 | 2.490 | 2.490 | 2.490 | 2.590 | 2.690 | 2.490 | 2.490 |
| Gegengewicht | + 580 kg | | | | | + 1.000 kg | | | | |
| Bodendruck (kPa) | 50,8 | 43,0 | 37,4 | 50,1 | 50,9 | 52,0 | 44,0 | 38,3 | 51,3 | 52,1 |
| Betriebsgewicht (kg) | 17.100 | 17.300 | 17.600 | 16.900 | 17.200 | 17.500 | 17.800 | 18.000 | 17.300 | 17.600 |

# Hebelasten

SK140SRLC-7

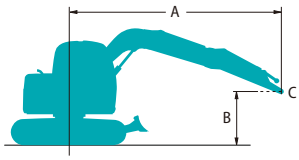


Werte über Front

Werte seitlich oder 360 Grad

A - Ausladung von der Mitte der Schwenkachse
B - Haken am Löffel über/unter Grund
C - Hebepunkt
Einstellung Überdruckventil: 34,3 MPa

| SK140SRLC | | Stiel: 2,38 m Ohne Löffel Gegengewicht: 3.150 kg Kettenbreite: 600 mm Planierschild: oben | | | | | | | | | | |
|---|---|---|---|---|---|---|---|---|---|---|---|---|
| A / B | | 1,5 m | | 3,0 m | | 4,5 m | | 6,0 m | | Bei max. Ausladung | | Radius |
| 7,5 m | kg | | | | | | | | | *2.270 | *2.270 | 3,82 m |
| 6,0 m | kg | | | | | *3.390 | *3.390 | | | *1.800 | *1.800 | 5,56 m |
| 4,5 m | kg | | | *4.300 | *4.300 | *3.670 | *3.670 | *3.380 | 2.410 | *1.670 | *1.670 | 6,50 m |
| 3,0 m | kg | | | *6.560 | *6.560 | *4.430 | 3.590 | 3.620 | 2.320 | *1.670 | *1.670 | 7,00 m |
| 1,5 m | kg | | | *5.220 | *5.220 | *5.250 | 3.310 | 3.490 | 2.210 | *1.760 | 1.700 | 7,13 m |
| 0 m | kg | | | *6.040 | 5.660 | 5.220 | 3.140 | 3.400 | 2.120 | *1.980 | 1.730 | 6,94 m |
| −1,5 m | kg | *5.330 | *5.330 | *8.040 | 5.670 | 5.160 | 3.090 | 3.370 | 2.100 | *2.440 | 1.940 | 6,38 m |
| −3,0 m | kg | *9.110 | *9.110 | *6.420 | 5.810 | *4.440 | 3.160 | | | *3.370 | 2.520 | 5,35 m |

| SK140SRLC | | Stiel: 2,38 m Ohne Löffel Gegengewicht: 3.150 kg + 580 kg Kettenbreite: 600 mm Planierschild: oben | | | | | | | | | | |
|---|---|---|---|---|---|---|---|---|---|---|---|---|
| A / B | | 1,5 m | | 3,0 m | | 4,5 m | | 6,0 m | | Bei max. Ausladung | | Radius |
| 7,5 m | kg | | | | | | | | | *2.270 | *2.270 | 3,82 m |
| 6,0 m | kg | | | | | *3.390 | *3.390 | | | *1.800 | *1.800 | 5,56 m |
| 4,5 m | kg | | | *4.300 | *4.300 | *3.670 | *3.670 | *3.380 | 2.630 | *1.670 | *1.670 | 6,50 m |
| 3,0 m | kg | | | *6.560 | *6.560 | *4.430 | 3.910 | *3.630 | 2.550 | *1.670 | *1.670 | 7,00 m |
| 1,5 m | kg | | | *5.220 | *5.220 | *5.250 | 3.640 | 3.790 | 2.430 | *1.760 | *1.760 | 7,13 m |
| 0 m | kg | | | *6.040 | *6.040 | *5.650 | 3.460 | 3.690 | 2.340 | *1.980 | 1.920 | 6,94 m |
| −1,5 m | kg | *5.330 | *5.330 | *8.040 | 6.250 | *5.450 | 3.410 | 3.670 | 2.320 | *2.440 | 2.150 | 6,38 m |
| −3,0 m | kg | *9.110 | *9.110 | *6.420 | 6.390 | *4.440 | 3.480 | | | *3.370 | 2.780 | 5,35 m |

| SK140SRLC | | Stiel: 2,38 m Ohne Löffel Gegengewicht: 3.150 kg + 1.000 kg Kettenbreite: 600 mm Planierschild: oben | | | | | | | | | | |
|---|---|---|---|---|---|---|---|---|---|---|---|---|
| A / B | | 1,5 m | | 3,0 m | | 4,5 m | | 6,0 m | | Bei max. Ausladung | | Radius |
| 7,5 m | kg | | | | | | | | | *2.270 | *2.270 | 3,82 m |
| 6,0 m | kg | | | | | *3.390 | *3.390 | | | *1.800 | *1.800 | 5,56 m |
| 4,5 m | kg | | | *4.300 | *4.300 | *3.670 | *3.670 | *3.380 | 2.800 | *1.670 | *1.670 | 6,50 m |
| 3,0 m | kg | | | *6.560 | *6.560 | *4.430 | 4.150 | *3.630 | 2.710 | *1.670 | *1.670 | 7,00 m |
| 1,5 m | kg | | | *5.220 | *5.220 | *5.250 | 3.870 | *3.950 | 2.600 | *1.760 | *1.760 | 7,13 m |
| 0 m | kg | | | *6.040 | *6.040 | *5.650 | 3.700 | 3.910 | 2.510 | *1.980 | *1.980 | 6,94 m |
| −1,5 m | kg | *5.330 | *5.330 | *8.040 | 6.670 | *5.450 | 3.650 | *3.880 | 2.490 | *2.440 | 2.300 | 6,38 m |
| −3,0 m | kg | *9.110 | *9.110 | *6.420 | *6.420 | *4.440 | 3.720 | | | *3.370 | 2.970 | 5,35 m |

| SK140SRLC | | Stiel: 2,84 m Ohne Löffel Gegengewicht: 3.150 kg Kettenbreite: 600 mm Planierschild: oben | | | | | | | | | | | | |
|---|---|---|---|---|---|---|---|---|---|---|---|---|---|---|
| A / B | | 1,5 m | | 3,0 m | | 4,5 m | | 6,0 m | | 7,5 m | | Bei max. Ausladung | | Radius |
| 7,5 m | kg | | | | | *2.360 | *2.360 | | | | | *2.050 | *2.050 | 4,61 m |
| 6,0 m | kg | | | | | *2.960 | *2.960 | *2.110 | *2.110 | | | *1.700 | *1.700 | 6,12 m |
| 4,5 m | kg | | | | | *3.280 | *3.280 | *3.090 | 2.440 | | | *1.590 | *1.590 | 6,99 m |
| 3,0 m | kg | | | *5.680 | *5.680 | *4.060 | 3.650 | *3.400 | 2.340 | | | *1.590 | *1.590 | 7,45 m |
| 1,5 m | kg | | | *7.740 | 6.030 | *4.970 | 3.350 | 3.500 | 2.210 | *2.080 | 1.570 | *1.670 | 1.540 | 7,58 m |
| 0 m | kg | | | *6.220 | 5.650 | 5.220 | 3.130 | 3.380 | 2.100 | | | *1.850 | 1.560 | 7,40 m |
| −1,5 m | kg | *4.560 | *4.560 | *8.400 | 5.590 | 5.120 | 3.050 | 3.330 | 2.050 | | | *2.210 | 1.710 | 6,88 m |
| −3,0 m | kg | *7.660 | *7.660 | *7.080 | 5.690 | *4.820 | 3.080 | | | | | *3.040 | 2.130 | 5,93 m |
| −4,5 m | kg | | | *4.330 | *4.330 | | | | | | | *2.760 | *2.760 | 4,26 m |

# Hebelasten

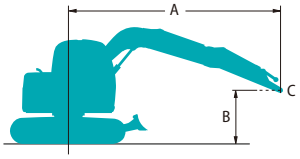


Werte über Front

Werte seitlich oder 360 Grad

A - Ausladung von der Mitte der Schwenkachse
B - Haken am Löffel über/unter Grund
C - Hebepunkt
Einstellung Überdruckventil: 34,3 MPa

| SK140SRLC | | Stiel: 2,84 m Ohne Löffel Gegengewicht: 3.150 kg + 580 kg Kettenbreite: 600 mm Planierschild: oben | | | | | | | | | | | | |
|---|---|---|---|---|---|---|---|---|---|---|---|---|---|---|
| A / B | | 1,5 m | | 3,0 m | | 4,5 m | | 6,0 m | | 7,5 m | | Bei max. Ausladung | | Radius |
| 7,5 m | kg | | | | | *2.360 | *2.360 | | | | | *2.050 | *2.050 | 4,61 m |
| 6,0 m | kg | | | | | *2.960 | *2.960 | *2.110 | *2.110 | | | *1.700 | *1.700 | 6,12 m |
| 4,5 m | kg | | | | | *3.280 | *3.280 | *3.090 | 2.670 | | | *1.590 | *1.590 | 6,99 m |
| 3,0 m | kg | | | *5.680 | *5.680 | *4.060 | 3.980 | *3.400 | 2.560 | | | *1.590 | *1.590 | 7,45 m |
| 1,5 m | kg | | | *7.740 | 6.610 | *4.970 | 3.670 | *3.780 | 2.430 | *2.080 | 1.740 | *1.670 | *1.670 | 7,58 m |
| 0 m | kg | | | *6.220 | *6.220 | *5.540 | 3.460 | 3.680 | 2.330 | | | *1.850 | 1.730 | 7,40 m |
| –1,5 m | kg | *4.560 | *4.560 | *8.400 | 6.170 | *5.530 | 3.370 | 3.620 | 2.280 | | | *2.210 | 1.910 | 6,88 m |
| –3,0 m | kg | *7.660 | *7.660 | *7.080 | 6.270 | *4.820 | 3.400 | | | | | *3.040 | 2.360 | 5,93 m |
| –4,5 m | kg | | | *4.330 | *4.330 | | | | | | | *2.760 | *2.760 | 4,26 m |

| SK140SRLC | | Stiel: 2,84 m Ohne Löffel Gegengewicht: 3.150 kg + 1.000 kg Kettenbreite: 600 mm Planierschild: oben | | | | | | | | | | | | |
|---|---|---|---|---|---|---|---|---|---|---|---|---|---|---|
| A / B | | 1,5 m | | 3,0 m | | 4,5 m | | 6,0 m | | 7,5 m | | Bei max. Ausladung | | Radius |
| 7,5 m | kg | | | | | *2.360 | *2.360 | | | | | *2.050 | *2.050 | 4,61 m |
| 6,0 m | kg | | | | | *2.960 | *2.960 | *2.110 | *2.110 | | | *1.700 | *1.700 | 6,12 m |
| 4,5 m | kg | | | | | *3.280 | *3.280 | *3.090 | 2.830 | | | *1.590 | *1.590 | 6,99 m |
| 3,0 m | kg | | | *5.680 | *5.680 | *4.060 | *4.060 | *3.400 | 2.730 | | | *1.590 | *1.590 | 7,45 m |
| 1,5 m | kg | | | *7.740 | 7.020 | *4.970 | 3.910 | *3.780 | 2.600 | *2.080 | 1.870 | *1.670 | *1.670 | 7,58 m |
| 0 m | kg | | | *6.220 | *6.220 | *5.540 | 3.690 | 3.890 | 2.490 | | | *1.850 | *1.850 | 7,40 m |
| –1,5 m | kg | *4.560 | *4.560 | *8.400 | 6.590 | *5.530 | 3.610 | 3.840 | 2.440 | | | *2.210 | 2.050 | 6,88 m |
| –3,0 m | kg | *7.660 | *7.660 | *7.080 | 6.690 | *4.820 | 3.640 | | | | | *3.040 | 2.530 | 5,93 m |
| –4,5 m | kg | | | *4.330 | *4.330 | | | | | | | *2.760 | *2.760 | 4,26 m |

| SK140SRLC | | Stiel: 2,38 m Ohne Löffel Gegengewicht: 3.150 kg Kettenbreite: 600 mm Ohne Planierschild | | | | | | | | | | |
|---|---|---|---|---|---|---|---|---|---|---|---|---|
| A / B | | 1,5 m | | 3,0 m | | 4,5 m | | 6,0 m | | Bei max. Ausladung | | Radius |
| 7,5 m | kg | | | | | | | | | *2.270 | *2.270 | 3,82 m |
| 6,0 m | kg | | | | | *3.390 | *3.390 | | | *1.800 | *1.800 | 5,56 m |
| 4,5 m | kg | | | *4.300 | *4.300 | *3.670 | 3.650 | *3.380 | 2.280 | *1.670 | *1.670 | 6,50 m |
| 3,0 m | kg | | | *6.560 | 6.340 | *4.430 | 3.410 | 3.520 | 2.190 | *1.670 | *1.670 | 7,00 m |
| 1,5 m | kg | | | *5.220 | *5.220 | *5.250 | 3.130 | 3.390 | 2.080 | *1.760 | 1.600 | 7,13 m |
| 0 m | kg | | | *6.040 | 5.330 | 5.060 | 2.950 | 3.290 | 1.990 | *1.980 | 1.630 | 6,94 m |
| –1,5 m | kg | *5.330 | *5.330 | *8.040 | 5.350 | 5.010 | 2.900 | 3.270 | 1.970 | *2.440 | 1.820 | 6,38 m |
| –3,0 m | kg | *9.110 | *9.110 | *6.420 | 5.490 | *4.440 | 2.970 | | | *3.370 | 2.370 | 5,35 m |

| SK140SRLC | | Stiel: 2,38 m Ohne Löffel Gegengewicht: 3.150 kg + 580 kg Kettenbreite: 600 mm Ohne Planierschild | | | | | | | | | | |
|---|---|---|---|---|---|---|---|---|---|---|---|---|
| A / B | | 1,5 m | | 3,0 m | | 4,5 m | | 6,0 m | | Bei max. Ausladung | | Radius |
| 7,5 m | kg | | | | | | | | | *2.270 | *2.270 | 3,82 m |
| 6,0 m | kg | | | | | *3.390 | *3.390 | | | *1.800 | *1.800 | 5,56 m |
| 4,5 m | kg | | | *4.300 | *4.300 | *3.670 | *3.670 | *3.380 | 2.510 | *1.670 | *1.670 | 6,50 m |
| 3,0 m | kg | | | *6.560 | *6.560 | *4.430 | 3.730 | *3.630 | 2.420 | *1.670 | *1.670 | 7,00 m |
| 1,5 m | kg | | | *5.220 | *5.220 | *5.250 | 3.450 | 3.680 | 2.300 | *1.760 | *1.760 | 7,13 m |
| 0 m | kg | | | *6.040 | 5.910 | 5.510 | 3.280 | 3.590 | 2.220 | *1.980 | 1.820 | 6,94 m |
| –1,5 m | kg | *5.330 | *5.330 | *8.040 | 5.920 | *5.450 | 3.230 | 3.560 | 2.190 | *2.440 | 2.030 | 6,38 m |
| –3,0 m | kg | *9.110 | *9.110 | *6.420 | 6.060 | *4.440 | 3.300 | | | *3.370 | 2.630 | 5,35 m |

| SK140SRLC | | Stiel: 2,38 m Ohne Löffel Gegengewicht: 3.150 kg + 1.000 kg Kettenbreite: 600 mm Ohne Planierschild | | | | | | | | | | |
|---|---|---|---|---|---|---|---|---|---|---|---|---|
| A / B | | 1,5 m | | 3,0 m | | 4,5 m | | 6,0 m | | Bei max. Ausladung | | Radius |
| 7,5 m | kg | | | | | | | | | *2.270 | *2.270 | 3,82 m |
| 6,0 m | kg | | | | | *3.390 | *3.390 | | | *1.800 | *1.800 | 5,56 m |
| 4,5 m | kg | | | *4.300 | *4.300 | *3.670 | *3.670 | *3.380 | 2.670 | *1.670 | *1.670 | 6,50 m |
| 3,0 m | kg | | | *6.560 | *6.560 | *4.430 | 3.970 | *3.630 | 2.580 | *1.670 | *1.670 | 7,00 m |
| 1,5 m | kg | | | *5.220 | *5.220 | *5.250 | 3.690 | 3.900 | 2.470 | *1.760 | *1.760 | 7,13 m |
| 0 m | kg | | | *6.040 | *6.040 | *5.650 | 3.510 | 3.800 | 2.380 | *1.980 | 1.950 | 6,94 m |
| –1,5 m | kg | *5.330 | *5.330 | *8.040 | 6.340 | *5.450 | 3.460 | 3.780 | 2.360 | *2.440 | 2.180 | 6,38 m |
| –3,0 m | kg | *9.110 | *9.110 | *6.420 | *6.420 | *4.440 | 3.530 | | | *3.370 | 2.820 | 5,35 m |

| SK140SRLC | | Stiel: 2,84 m Ohne Löffel Gegengewicht: 3.150 kg Kettenbreite: 600 mm Ohne Planierschild | | | | | | | | | | | | |
|---|---|---|---|---|---|---|---|---|---|---|---|---|---|---|
| A / B | | 1,5 m | | 3,0 m | | 4,5 m | | 6,0 m | | 7,5 m | | Bei max. Ausladung | | Radius |
| 7,5 m | kg | | | | | *2.360 | *2.360 | | | | | *2.050 | *2.050 | 4,61 m |
| 6,0 m | kg | | | | | *2.960 | *2.960 | *2.110 | *2.110 | | | *1.700 | *1.700 | 6,12 m |
| 4,5 m | kg | | | | | *3.280 | *3.280 | *3.090 | 2.310 | | | *1.590 | *1.590 | 6,99 m |
| 3,0 m | kg | | | *5.680 | *5.680 | *4.060 | 3.470 | *3.400 | 2.210 | | | *1.590 | 1.530 | 7,45 m |
| 1,5 m | kg | | | *7.740 | 5.710 | *4.970 | 3.170 | 3.400 | 2.080 | *2.080 | 1.470 | *1.670 | 1.440 | 7,58 m |
| 0 m | kg | | | *6.220 | 5.320 | 5.070 | 2.950 | 3.280 | 1.970 | | | *1.850 | 1.460 | 7,40 m |
| –1,5 m | kg | *4.560 | *4.560 | *8.400 | 5.270 | 4.960 | 2.860 | 3.230 | 1.920 | | | *2.210 | 1.610 | 6,88 m |
| –3,0 m | kg | *7.660 | *7.660 | *7.080 | 5.370 | *4.820 | 2.890 | | | | | *3.040 | 2.000 | 5,93 m |
| –4,5 m | kg | | | *4.330 | *4.330 | | | | | | | *2.760 | *2.760 | 4,26 m |

| SK140SRLC | | Stiel: 2,84 m Ohne Löffel Gegengewicht: 3.150 kg + 580 kg Kettenbreite: 600 mm Ohne Planierschild | | | | | | | | | | | | |
|---|---|---|---|---|---|---|---|---|---|---|---|---|---|---|
| A / B | | 1,5 m | | 3,0 m | | 4,5 m | | 6,0 m | | 7,5 m | | Bei max. Ausladung | | Radius |
| 7,5 m | kg | | | | | *2.360 | *2.360 | | | | | *2.050 | *2.050 | 4,61 m |
| 6,0 m | kg | | | | | *2.960 | *2.960 | *2.110 | *2.110 | | | *1.700 | *1.700 | 6,12 m |
| 4,5 m | kg | | | | | *3.280 | *3.280 | *3.090 | 2.540 | | | *1.590 | *1.590 | 6,99 m |
| 3,0 m | kg | | | *5.680 | *5.680 | *4.060 | 3.790 | *3.400 | 2.440 | | | *1.590 | *1.590 | 7,45 m |
| 1,5 m | kg | | | *7.740 | 6.280 | *4.970 | 3.490 | 3.690 | 2.310 | *2.080 | 1.640 | *1.670 | 1.610 | 7,58 m |
| 0 m | kg | | | *6.220 | 5.900 | 5.510 | 3.270 | 3.570 | 2.200 | | | *1.850 | 1.640 | 7,40 m |
| –1,5 m | kg | *4.560 | *4.560 | *8.400 | 5.840 | 5.410 | 3.190 | 3.520 | 2.150 | | | *2.210 | 1.800 | 6,88 m |
| –3,0 m | kg | *7.660 | *7.660 | *7.080 | 5.940 | *4.820 | 3.220 | | | | | *3.040 | 2.230 | 5,93 m |
| –4,5 m | kg | | | *4.330 | *4.330 | | | | | | | *2.760 | *2.760 | 4,26 m |

| SK140SRLC | | Stiel: 2,84 m Ohne Löffel Gegengewicht: 3.150 kg + 1.000 kg Kettenbreite: 600 mm Ohne Planierschild | | | | | | | | | | | | |
|---|---|---|---|---|---|---|---|---|---|---|---|---|---|---|
| A / B | | 1,5 m | | 3,0 m | | 4,5 m | | 6,0 m | | 7,5 m | | Bei max. Ausladung | | Radius |
| 7,5 m | kg | | | | | *2.360 | *2.360 | | | | | *2.050 | *2.050 | 4,61 m |
| 6,0 m | kg | | | | | *2.960 | *2.960 | *2.110 | *2.110 | | | *1.700 | *1.700 | 6,12 m |
| 4,5 m | kg | | | | | *3.280 | *3.280 | *3.090 | 2.700 | | | *1.590 | *1.590 | 6,99 m |
| 3,0 m | kg | | | *5.680 | *5.680 | *4.060 | 4.030 | *3.400 | 2.600 | | | *1.590 | *1.590 | 7,45 m |
| 1,5 m | kg | | | *7.740 | 6.700 | *4.970 | 3.730 | *3.780 | 2.470 | *2.080 | 1.770 | *1.670 | *1.670 | 7,58 m |
| 0 m | kg | | | *6.220 | *6.220 | *5.540 | 3.510 | 3.790 | 2.360 | | | *1.850 | 1.760 | 7,40 m |
| –1,5 m | kg | *4.560 | *4.560 | *8.400 | 6.260 | *5.530 | 3.420 | 3.730 | 2.310 | | | *2.210 | 1.940 | 6,88 m |
| –3,0 m | kg | *7.660 | *7.660 | *7.080 | 6.360 | *4.820 | 3.450 | | | | | *3.040 | 2.400 | 5,93 m |
| –4,5 m | kg | | | *4.330 | *4.330 | | | | | | | *2.760 | *2.760 | 4,26 m |

# Hebelasten Verstellausleger

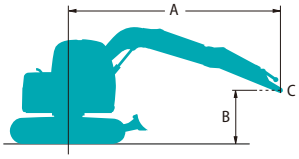


Werte über Front

Werte seitlich oder 360 Grad

A - Ausladung von der Mitte der Schwenkachse
B - Haken am Löffel über/unter Grund
C - Hebepunkt
Einstellung Überdruckventil: 34,3 MPa

| SK140SRLC Verstellausleger | | Stiel: 2,38 m Ohne Löffel Gegengewicht: 3.150 kg + 580 kg Kettenbreite: 600 mm Planierschild: oben | | | | | | | | | | | | |
|---|---|---|---|---|---|---|---|---|---|---|---|---|---|---|
| A | | 1,5 m | | 3,0 m | | 4,5 m | | 6,0 m | | 7,5 m | | Bei max. Ausladung | | Radius |
| B | | | | | | | | | | | | | | |
| 7,5 m | kg | | | | | *2.540 | *2.540 | | | | | *2.080 | *2.080 | 4,65 m |
| 6,0 m | kg | | | | | *3.850 | *3.850 | *2.360 | *2.360 | | | *1.790 | *1.790 | 6,15 m |
| 4,5 m | kg | | | *5.750 | *5.750 | *4.210 | 4.150 | *3.090 | 2.610 | | | *1.710 | *1.710 | 7,01 m |
| 3,0 m | kg | *13.300 | *13.300 | *7.680 | 6.800 | *4.830 | 3.770 | *3.190 | 2.450 | | | *1.740 | 1.700 | 7,47 m |
| 1,5 m | kg | | | *8.480 | 6.020 | *5.310 | 3.390 | *3.560 | 2.280 | *2.490 | 1.630 | *1.850 | 1.590 | 7,60 m |
| 0 m | kg | *11.660 | *11.660 | *3.800 | *3.800 | *5.270 | 3.170 | 3.530 | 2.150 | | | *2.090 | 1.600 | 7,42 m |
| –1,5 m | kg | | | *6.170 | 5.740 | *4.710 | 3.110 | *3.460 | 2.100 | | | *2.550 | 1.760 | 6,90 m |
| –3,0 m | kg | | | *4.430 | *4.430 | *3.540 | 3.160 | | | | | *2.340 | 2.180 | 5,96 m |

| SK140SRLC Verstellausleger | | Stiel: 2,38 m Ohne Löffel Gegengewicht: 3.150 kg + 1.000 kg Kettenbreite: 600 mm Planierschild: oben | | | | | | | | | | | | |
|---|---|---|---|---|---|---|---|---|---|---|---|---|---|---|
| A | | 1,5 m | | 3,0 m | | 4,5 m | | 6,0 m | | 7,5 m | | Bei max. Ausladung | | Radius |
| B | | | | | | | | | | | | | | |
| 7,5 m | kg | | | | | *2.540 | *2.540 | | | | | *2.080 | *2.080 | 4,65 m |
| 6,0 m | kg | | | | | *3.850 | *3.850 | *2.360 | *2.360 | | | *1.790 | *1.790 | 6,15 m |
| 4,5 m | kg | | | *5.750 | *5.750 | *4.210 | *4.210 | *3.090 | 2.770 | | | *1.710 | *1.710 | 7,01 m |
| 3,0 m | kg | *13.300 | *13.300 | *7.680 | 7.220 | *4.830 | 4.010 | *3.190 | 2.620 | | | *1.740 | *1.740 | 7,47 m |
| 1,5 m | kg | | | *8.480 | 6.440 | *5.310 | 3.620 | *3.560 | 2.450 | *2.490 | 1.760 | *1.850 | 1.720 | 7,60 m |
| 0 m | kg | *11.660 | *11.660 | *3.800 | *3.800 | *5.270 | 3.410 | 3.750 | 2.320 | | | *2.090 | 1.730 | 7,42 m |
| –1,5 m | kg | | | *6.170 | 6.160 | *4.710 | 3.340 | *3.460 | 2.270 | | | *2.550 | 1.890 | 6,90 m |
| –3,0 m | kg | | | *4.430 | *4.430 | *3.540 | 3.400 | | | | | *2.340 | *2.340 | 5,96 m |

| SK140SRLC Verstellausleger | | Stiel: 2,84 m Ohne Löffel Gegengewicht: 3.150 kg + 580 kg Kettenbreite: 600 mm Planierschild: oben | | | | | | | | | | | | |
|---|---|---|---|---|---|---|---|---|---|---|---|---|---|---|
| A | | 1,5 m | | 3,0 m | | 4,5 m | | 6,0 m | | 7,5 m | | Bei max. Ausladung | | Radius |
| B | | | | | | | | | | | | | | |
| 7,5 m | kg | | | | | *3.110 | *3.110 | | | | | *1.920 | *1.920 | 5,35 m |
| 6,0 m | kg | | | | | *3.490 | *3.490 | *2.910 | 2.730 | | | *1.690 | *1.690 | 6,68 m |
| 4,5 m | kg | | | | | *3.910 | *3.910 | *2.670 | 2.650 | | | *1.620 | *1.620 | 7,48 m |
| 3,0 m | kg | | | *7.060 | *7.060 | *4.570 | 3.860 | *2.800 | 2.490 | 2.720 | 1.710 | *1.640 | 1.550 | 7,91 m |
| 1,5 m | kg | *19.240 | *19.240 | *8.280 | 6.160 | *5.160 | 3.450 | 3.700 | 2.300 | 2.630 | 1.630 | *1.730 | 1.450 | 8,03 m |
| 0 m | kg | *14.700 | *14.700 | *4.140 | *4.140 | *5.290 | 3.180 | 3.530 | 2.150 | 2.550 | 1.560 | *1.930 | 1.450 | 7,86 m |
| –1,5 m | kg | *3.870 | *3.870 | *6.520 | 5.640 | *4.900 | 3.070 | 3.440 | 2.070 | | | *2.300 | 1.570 | 7,38 m |
| –3,0 m | kg | | | *5.230 | *5.230 | *3.940 | 3.090 | *2.790 | 2.080 | | | *2.310 | 1.880 | 6,51 m |
| –4,5 m | kg | *10.550 | *10.550 | *5.170 | *5.170 | *2.020 | *2.020 | | | | | *1.540 | *1.540 | 5,05 m |

| SK140SRLC Verstellausleger | | Stiel: 2,84 m Ohne Löffel Gegengewicht: 3.150 kg + 1.000 kg Kettenbreite: 600 mm Planierschild: oben | | | | | | | | | | | | |
|---|---|---|---|---|---|---|---|---|---|---|---|---|---|---|
| A | | 1,5 m | | 3,0 m | | 4,5 m | | 6,0 m | | 7,5 m | | Bei max. Ausladung | | Radius |
| B | | | | | | | | | | | | | | |
| 7,5 m | kg | | | | | *3.110 | *3.110 | | | | | *1.920 | *1.920 | 5,35 m |
| 6,0 m | kg | | | | | *3.490 | *3.490 | *2.910 | 2.890 | | | *1.690 | *1.690 | 6,68 m |
| 4,5 m | kg | | | | | *3.910 | *3.910 | *2.670 | 2.820 | | | *1.620 | *1.620 | 7,48 m |
| 3,0 m | kg | | | *7.060 | *7.060 | *4.570 | 4.100 | *2.800 | 2.650 | 2.880 | 1.840 | *1.640 | *1.640 | 7,91 m |
| 1,5 m | kg | *19.240 | *19.240 | *8.280 | 6.580 | *5.160 | 3.690 | *3.780 | 2.460 | 2.790 | 1.760 | *1.730 | 1.570 | 8,03 m |
| 0 m | kg | *14.700 | *14.700 | *4.140 | *4.140 | *5.290 | 3.410 | 3.740 | 2.310 | 2.710 | 1.680 | *1.930 | 1.570 | 7,86 m |
| –1,5 m | kg | *3.870 | *3.870 | *6.520 | 6.060 | *4.900 | 3.300 | *3.580 | 2.230 | | | *2.300 | 1.700 | 7,38 m |
| –3,0 m | kg | | | *5.230 | *5.230 | *3.940 | 3.320 | *2.790 | 2.250 | | | *2.310 | 2.030 | 6,51 m |
| –4,5 m | kg | *10.550 | *10.550 | *5.170 | *5.170 | *2.020 | *2.020 | | | | | *1.540 | *1.540 | 5,05 m |

# Hebelasten Offset-Ausleger

SK140SRLC Offset-Ausleger

SK140SRLC-7

| SK140SRLC Offset-Ausleger | | Stiel: 2,20 m Ohne Löffel Gegengewicht: 3.150 kg + 580 kg Kettenbreite: 600 mm Planierschild: oben | | | | | | | | | | |
|---|---|---|---|---|---|---|---|---|---|---|---|---|
| A / B | | 1,5 m | | 3,0 m | | 4,5 m | | 6,0 m | | Bei max. Ausladung | | Radius |
| 6,0 m | kg | | | | | *2.710 | *2.710 | | | *2.620 | *2.620 | 4,52 m |
| 4,5 m | kg | | | *4.070 | *4.070 | *3.580 | *3.580 | | | *2.510 | *2.510 | 5,65 m |
| 3,0 m | kg | | | *6.030 | *6.030 | *4.220 | 3.870 | *3.550 | 2.450 | *2.640 | 2.310 | 6,21 m |
| 1,5 m | kg | | | *8.090 | 6.210 | *4.980 | 3.510 | 3.700 | 2.320 | *2.980 | 2.110 | 6,37 m |
| 0 m | kg | | | *7.910 | 5.860 | *5.390 | 3.280 | 3.580 | 2.210 | 3.450 | 2.140 | 6,15 m |
| −1,5 m | kg | *6.240 | *6.240 | *7.780 | 5.860 | *5.200 | 3.210 | | | 4.020 | 2.450 | 5,51 m |
| −3,0 m | kg | | | *6.030 | *6.030 | | | | | *4.250 | 3.610 | 4,25 m |

| SK140SRLC Offset-Ausleger | | Stiel: 2,20 m Ohne Löffel Gegengewicht: 3.150 kg + 1.000 kg Kettenbreite: 600 mm Planierschild: oben | | | | | | | | | | |
|---|---|---|---|---|---|---|---|---|---|---|---|---|
| A / B | | 1,5 m | | 3,0 m | | 4,5 m | | 6,0 m | | Bei max. Ausladung | | Radius |
| 6,0 m | kg | | | | | *2.710 | *2.710 | | | *2.620 | *2.620 | 4,52 m |
| 4,5 m | kg | | | *4.070 | *4.070 | *3.580 | *3.580 | | | *2.510 | *2.510 | 5,65 m |
| 3,0 m | kg | | | *6.030 | *6.030 | *4.220 | 4.100 | *3.550 | 2.620 | *2.640 | 2.470 | 6,21 m |
| 1,5 m | kg | | | *8.090 | 6.630 | *4.980 | 3.750 | *3.810 | 2.480 | *2.980 | 2.270 | 6,37 m |
| 0 m | kg | | | *7.910 | 6.280 | *5.390 | 3.520 | 3.800 | 2.380 | 3.660 | 2.300 | 6,15 m |
| −1,5 m | kg | *6.240 | *6.240 | *7.780 | 6.280 | *5.200 | 3.450 | | | *4.070 | 2.640 | 5,51 m |
| −3,0 m | kg | | | *6.030 | *6.030 | | | | | *4.250 | 3.860 | 4,25 m |

| SK140SRLC Offset-Ausleger | | Stiel: 2,50 m Ohne Löffel Gegengewicht: 3.150 kg + 580 kg Kettenbreite: 600 mm Planierschild: oben | | | | | | | | | | |
|---|---|---|---|---|---|---|---|---|---|---|---|---|
| A / B | | 1,5 m | | 3,0 m | | 4,5 m | | 6,0 m | | Bei max. Ausladung | | Radius |
| 6,0 m | kg | | | | | *3.180 | *3.180 | | | *2.370 | *2.370 | 4,88 m |
| 4,5 m | kg | | | | | *3.320 | *3.320 | | | *2.280 | *2.280 | 5,94 m |
| 3,0 m | kg | | | *5.490 | *5.490 | *3.980 | 3.920 | *3.380 | 2.470 | *2.390 | 2.160 | 6,48 m |
| 1,5 m | kg | | | *7.710 | 6.340 | *4.790 | 3.540 | *3.700 | 2.320 | *2.670 | 1.980 | 6,63 m |
| 0 m | kg | | | *8.070 | 5.850 | *5.300 | 3.270 | 3.570 | 2.200 | 3.230 | 2.000 | 6,42 m |
| −1,5 m | kg | *5.660 | *5.660 | *7.980 | 5.790 | *5.250 | 3.170 | | | 3.690 | 2.250 | 5,81 m |
| −3,0 m | kg | *9.000 | *9.000 | *6.500 | 5.960 | *4.300 | 3.260 | | | *4.120 | 3.130 | 4,64 m |

| SK140SRLC Offset-Ausleger | | Stiel: 2,50 m Ohne Löffel Gegengewicht: 3.150 kg + 1.000 kg Kettenbreite: 600 mm Planierschild: oben | | | | | | | | | | |
|---|---|---|---|---|---|---|---|---|---|---|---|---|
| A / B | | 1,5 m | | 3,0 m | | 4,5 m | | 6,0 m | | Bei max. Ausladung | | Radius |
| 6,0 m | kg | | | | | *3.180 | *3.180 | | | *2.370 | *2.370 | 4,88 m |
| 4,5 m | kg | | | | | *3.320 | *3.320 | | | *2.280 | *2.280 | 5,94 m |
| 3,0 m | kg | | | *5.490 | *5.490 | *3.980 | *3.980 | *3.380 | 2.640 | *2.390 | 2.310 | 6,48 m |
| 1,5 m | kg | | | *7.710 | 6.760 | *4.790 | 3.780 | *3.700 | 2.490 | *2.670 | 2.130 | 6,63 m |
| 0 m | kg | | | *8.070 | 6.270 | *5.300 | 3.510 | 3.780 | 2.360 | *3.240 | 2.150 | 6,42 m |
| −1,5 m | kg | *5.660 | *5.660 | *7.980 | 6.210 | *5.250 | 3.410 | | | *3.870 | 2.420 | 5,81 m |
| −3,0 m | kg | *9.000 | *9.000 | *6.500 | 6.380 | *4.300 | 3.490 | | | *4.120 | 3.350 | 4,64 m |

Hinweise:

1. Versuchen Sie nicht, Lasten zu heben oder zu halten, die größer sind als diese Hebelasten bei ihren angegebenen Hebepunkten und Höhen. Das Gewicht aller Zubehörteile ist von den oben angegebenen Hebelasten abzuziehen.
2. Hebelasten bei Maschine auf ebenem, festem und gleichmäßigem Untergrund. Der Fahrer muss die Arbeitsbedingungen, wie beispielsweise weichen oder unebenen Boden, nicht waagerechten Stand, Seitenlasten, plötzliches Stoppen der Last, gefährliche Bedingungen, Erfahrungen der Mitarbeiter usw. berücksichtigen.
3. Der Anschlagpunkt des Löffels ist als Hebepunkt definiert.
4. Die vorstehenden Hebelasten stimmen mit ISO 10567 überein. Sie übersteigen 87% der Hydraulik-Hubkraft oder 75% der Kipplast nicht. Die mit einem Stern (*) markierten Hebelasten sind eher durch die Hydraulik-Hubkraft als durch die Kipplast begrenzt.
5. Der Fahrer muss vor Nutzung dieser Maschine vollständig mit der Bedienungs- und Wartungsanleitung vertraut sein. Die Vorschriften für den sicheren Betrieb von Geräten müssen zu jeder Zeit eingehalten werden.
6. Die Hebelasten gelten nur für die Maschinen, wie original von KOBELCO CONSTRUCTION MACHINERY CO., LTD hergestellt und normalerweise ausgestattet.

## STANDARDAUSSTATTUNG

### MOTOR
- ISUZU MOTORS LIMITED 4JJ1XDDV A01-Dieselmotor mit Turbolader und Ladeluftkühler, EU-Stufe V-konform
- Autom. Leerlauf-Stopp
- Automatische Drehzahlrückstellung
- Batterien (2 x 12 V - 88 Ah)
- Anlasser (24 V - 4 kW), Lichtmaschine 50 Ampere
- Motorölwannen-Ablasshahn
- Doppelelement-Luftfilter
- Betankungspumpe

### STEUERUNG
- Arbeitsmodus-Wahlschalter (H-Modus, S-Modus und ECO-Modus)
- Hammer-Scherenverrohrung (proportionale Joysticksteuerung; nicht bei Offset-Ausleger)
- Extra-Verrohrung (proportionale Joystick-Steuerung)
- Sicherheitsventile für Ausleger, Stiel und Überlastwarnung

### SCHWENK- UND FAHRWERK
- Rückfederverhinderung beim Schwenken
- Geradeausfahrt-System
- Zwei-Stufen-Fahrsystem mit automatischem Herunterschalten
- Abgedichtete und geschmierte Kettenglieder
- 600 mm HD-Bodenplatten
- Kettenspanner mit Fettfüllung
- Automatische Schwenkbremse
- Unterwagen-Schutz

### SPIEGEL, BELEUCHTUNG u. KAMERAS
- Rückspiegel, Rückfahrkamera, linke und rechte Seitenkamera
- Rundumsicht-Rückfahrsystem (Vogelperspektive)
- Drei (LED-)Arbeitsscheinwerfer vorne

### KABINE UND STEUERUNG
- Zwei Steuerhebel, hydraulisch vorgesteuert
- Elektrische Hupe
- Bedienhebelkonsolen in Längsrichtung einstellbar
- LED-Türbeleuchtung (innen)
- Kleiderhaken
- Großer Becherhalter
- Herausnehmbare, zweiteilige Bodenmatte
- Luftgefederter GRAMMER-Sitz mit Sitzheizung
- Automatik-Sicherheitsgurt
- Kopfstütze
- Handläufe
- Intervall-Scheibenwischer mit Doppel-Waschdüse
- Glasdach
- Dachgitter zum Öffnen (ISO 10262 : 1998)
- Getöntes Sicherheitsglas
- Hochschiebbare Frontscheibe und untere Frontscheibe abnehmbar
- Einfach abzulesendes 10"-LCD-Multifunktionsdisplay
- Klimaautomatik
- Nothammer
- Radio (AUX & Bluetooth®)
- 12 V-Konverter
- Freisprechanlage
- USB-Anschluss

## OPTIONALE AUSSTATTUNG

- Langer Stiel
- Große Auswahl an Bodenplatten bzw. Geogrip-Kette
- Frontschutzgitter (kann die Löffelbedienung beeinträchtigen)
- Zusätzliches Kontergewicht (580 kg / 1.000 kg)
- LED-Arbeitsleuchten (zwei Leuchten) auf der Kabine
- Sitz mit mechanischer Federung
- Regenvisier (kann die Löffelbedienung beeinträchtigen)
- Verrohrung für hohen und niedrigen Durchfluss (proportionale Joystick-Steuerungen) (bei Offset-Ausleger)
- Verstellausleger
- Offset-Ausleger
- Leitung für Schnellwechsler
- Planierschild (Standard für Offset-Ausleger)
- Sonnenschutzrollo
- Fahr-Warnton

Hinweise: Standard- und Sonderausrüstungen können abweichen. Fragen Sie Ihren KOBELCO-Händler nach näheren Einzelheiten.
Bluetooth® ist eine eingetragene Marke der Bluetooth SIG Inc.

Hinweis: Diese Broschüre kann auf Anbaugeräte und Zusatzausstattungen eingehen, die nicht in Ihrer Region verfügbar sind. Sie kann außerdem Fotos von Maschinen mit Spezifikationen enthalten, die von den Maschinen abweichen, die in Ihrer Region verkauft werden. Bitte fragen Sie Ihren KOBELCO-Händler nach den von Ihnen benötigten Artikeln. Aufgrund unseres Grundsatzes der kontinuierlichen Produktverbesserung können alle Designs und Spezifikationen ohne vorherige Ankündigung geändert werden.
Copyright by **KOBELCO CONSTRUCTION MACHINERY CO., LTD.** Dieser Katalog und Teile daraus dürfen ohne vorherige Genehmigung in keiner Weise reproduziert werden.

**KOBELCO CONSTRUCTION MACHINERY EUROPE B.V.**
Veluwezoom 15
1327 AE Almere
Niederlande
www.kobelco-europe.com

Anfragen an:

February 2020 | POD0341